L'ARTISTICO
caminetti & stufe

PELLICANO M14



Manuale di installazione, uso e manutenzione | IT |
Installation, use and maintenance manual | EN |
Notice d'installation, d'utilisation et d'entretien | FR |
Installation, Bedienungs und Wartungsanleitung | DE |
La instalación, uso y mantenimiento | ES |
Installatie handleiding, gebruik en onderhoud | NL |

Cod. 40014

INDICE ITALIANO

1. GARANZIA CONTRATTUALE 2
2. INTRODUZIONE 3
3. AVVERTENZE 3
4. RESPONSABILITA' 3
5. NORME DI SICUREZZA 3
6. SMALTIMENTO APPARECCHIATURA E IMBALLAGGIO 4
7. MOVIMENTAZIONE E STOCCAGGIO 4
8. COMBUSTIBILE AUTORIZZATO 5
9. COMBUSTIBILE PROIBITO 5
10. INSTALLAZIONE 5
11. POSIZONAMENTO DELL'APPARECCHIO 5
12. LA CANNA FUMARIA 6
13. ATTRAVERSAMENTO TETTI /SOFFITTI INFIAMMABILI 6
14. RACCORDO A PRESA D'ARIA ESTERNA 7
15. CARATTERISTICHE TECNICHE 7
16. SERBATOIO CARICO PELLET PRINCIPALE 7
17. GRUPPO BRUCIATORE 8
18. RACCORDO ELETTRICO 8
19. PANNELLO DI CONTROLLO D'EMERGENZA 9
20. INGRESSO ARIA COMBUSTIONE 9
21. ARIA FORZATA DI RISCALDAMENTO 10
22. DEFLETTORI FUMI IN ACCIAIO 10
23. PORTA TRIFACCIALE SCORREVOLE 11
24. GRIGLIA BRACIERE REMOVIBILE 11
25. TAPPO CHIUSURA PELLET E GRIGLIA LEGNA 11
26. PRIMA ACCENSIONE 11
27. ACCENSIONE A PELLET 11
28. SPEGNIMENTO DELL'APPARECCHIO A PELLET 12
29. ACCENSIONE A LEGNA 12
30. SPEGNIMENTO DELL'APPARECCHIO A LEGNA 12
31. MANUTENZIONE E PULIZIA 12
32. SCHEMA ELETTRICO 14
33. INCONVENIENTI E SOLUZIONI 15
34. Per informazioni e assistenza: 30

SERIAL NUMBER / NUMERO DI SERIE

1. GARANZIA CONTRATTUALE

Il periodo di garanzia per tutti gli articoli prodotti e venduti ha una durata di 24 (ventiquattro) mesi ed inizia dalla data risultante dal documento comprovante l'acquisto, ai fini fiscali (fattura, ricevuta ...).

NOTE PER LA GARANZIA:

1.Installazione: Tutti i dispositivi devono essere collegati da installatori autorizzati e in conformità con le norme regionali e nazionali, nonché le istruzioni fornite nei libretti di istruzioni.
Inoltre prego notare che SECONDO LE NORME DI SICUREZZA SUGLI APPARECCHI l'acquirente e l'esercente sono obbligati ad informarsi sul corretto funzionamento in base alle istruzioni per l'uso.
2. In ogni caso il produttore non è responsabile dell'installazione né di eventuali danni al prodotto o all'immobile ad essa riconducibili.
Il produttore non riconosce nessun risarcimento, per danni diretti o indiretti causati o dipendenti dalla stufa.
Nei limiti della legge applicabile, la responsabilità del produttore sarà limitata al valore di acquisto del bene.
3. Il vetro ceramico e eventuali danni che possono verificarsi durante il trasporto, lo stoccaggio, l'installazione dei camini non sono coperti da garanzia.
4. La garanzia non va a compensare periodi di tempo in cui l'apparecchio non viene utilizzato. La garanzie non da alcun diritto a risarcimento per la mancata possibilità di utilizzo del prodotto.
5. La sostituzione delle parti non estende il periodo totale di garanzia di tutta la macchina.
6. In caso di assistenza al di fuori del periodo di garanzia, tutte le parti, i costi del lavoro e di viaggio sono a carico del cliente.
7. La garanzie copre esclusivamente i difetti del prodotto che ne determinano un cattivo funzionamento. Il prodotto non sarà coperto da garanzia nel caso in cui il Nr. di Serie risulti abraso, alterato, rimosso o illeggibile.
Per garanzia s'intende esclusivamente RIPARAZIONE e SOSTITUZIONE gratuita di componenti riconosciute affette da vizi di progettazione, fabbricazione e costruzione.
Il prodotto difettoso o qualsiasi componente può essere reso per ispezione o assistenza SOLO PREVIO ACCORDO e verrà accettato solo se munito della prova data acquisto. La garanzia non copre tuttavia i costi di installazione e disinstallazione.
Prima di installare l'apparecchio in luoghi pubblici, informarsi sul differente tipo di regolamentazione a cui verrà sottoposta

LA GARANZIA NON COPRE:

1.Parti di usura (guarnizioni della porta, guarnizioni di vetro, refrattari, vermiculite, giunti ...) che devono essere periodicamente sostituite in caso di normale utilizzo della macchina. Non essendo coperti dalla garanzia dovete controllare con attenzione al momento della consegna del prodotto che piani in refrattario e vermiculite siano in perfette condizioni. Inoltre ricordiamo che essendo materiali naturali sono sensibili all'umidità: crepe e difetti non influiscono sulla funzionalità del camino.
2.Il vetro ceramico: il vetro della macchina non è coperto da garanzia in quanto può rompersi solo a causa di impatti meccanici.
3.I danni e malfunzionamenti provocati al prodotto da:
- Installazione non conforme alle istruzioni per l'installazione e le normative nazionali / regionali.
- Uso improprio, non conformi alle istruzioni d'uso.
- Mancanza di manutenzione.
- Cause esterne quali le catastrofi naturali (terremoti, inondazioni, alluvioni, ecc ..), sbalzi di tensione, scossa, sovratensioni elettriche, fulmini, incendi
- Le condizioni locali, come i progetti di problemi o problemi legati ad una canna fumaria difettosa.
- Surriscaldamento e/o uso di combustibili inadeguati.

L'assistenza deve essere fornita da personale autorizzato.
La richiesta di intervento per questo apparecchio nel Vostro paese deve essere inoltrata a: consultare il riquadro "Per informazioni e assistenza:" in ultima pagina. Per qualsiasi controversia viene eletto foro competente quello di Brescia.

2. INTRODUZIONE

Vi ringraziamo per aver scelto un nostro prodotto, la fiducia che avete riposto nella nostra azienda speriamo sia ripagata con la soddisfazione di avere in casa uno dei migliori e performanti prodotti da riscaldamento a biomassa prodotti in Europa.
Vi invitiamo a leggere e seguire attentamente le istruzioni contenute nel presente libretto prima dell'installazione, dell'uso e di qualsiasi intervento di manutenzione sul prodotto, al fine di evitare danni a cose o a persone o parti della stufa stessa.

⚠	Questo simbolo indica la presenza di un messaggio importante a cui prestare particolare attenzione in quanto la mancata osservanza di quanto scritto, può provocare seri danni all'apparecchio e/o alle persone.
ℹ	Questo simbolo indica una nota importante che richiede particolare attenzione, evidenziata con testo **in grassetto**.

3. AVVERTENZE

Il presente manuale di istruzione costituisce parte integrante del prodotto: assicurarsi che sia sempre a corredo dell'apparecchio, anche in caso di cessione ad un altro proprietario o utente, oppure di trasferimento su un altro luogo. In caso di suo danneggiamento o smarrimento richiedere un altro esemplare al servizio tecnico di zona. Tutti i documenti relativi a certificazioni o dichiarazioni dell'apparecchio in modo particolare la dichiarazione di prestazione D.o.P. sono reperibili attraverso il sito web del marchio commerciale.

ℹ **La ditta produttrice si riserva di apportare in qualsiasi momento, senza preavviso alcuno, eventuali modifiche tecniche od estetiche ai prodotti. Tutte le immagini, disegni, misure e schemi riportati nel presento libretto sono puramente indicativi e devono essere verificati in base ai regolamenti di installazione locali e nazionali.**

Questo prodotto deve essere destinato all'uso per il quale è stato espressamente realizzato. E' esclusa qualsiasi responsabilità contrattuale ed extracontrattuale del costruttore per danni causati a persone, animali o cose, da errori d'installazione, di regolazione di manutenzione e da usi impropri.

⚠ **L'installazione deve essere eseguita da personale qualificato e abilitato, il quale dovrà rilasciare all'acquirente una dichiarazione di conformità dell'impianto assumendosi l'intera responsabilità dell'installazione definitiva e del conseguente buon funzionamento del prodotto installato. E' necessario tenere in considerazione anche tutte le leggi e le normative nazionali, regionali, provinciali e comunali presente nel paese in cui è stato installato l'apparecchio, nonché delle istruzioni contenute nel presente manuale.**

Non vi sarà responsabilità da parte del fabbricante in caso di mancato rispetto di tali precauzioni.

Dopo aver tolto l'imballo, assicurarsi dell'integrità e della completezza del contenuto. In caso di non rispondenza, rivolgersi al rivenditore da cui è stato acquistato l'apparecchio.
Tutti i componenti elettrici che costituiscono il prodotto garantendone il corretto funzionamento, dovranno essere sostituiti con pezzi originali esclusivamente da un centro di assistenza tecnica autorizzato.
Viene raccomandato dopo aver installato l'apparecchio, di lasciarlo funzionare a regime medio Potenza 3 con il locale ben ventilato e sotto il controllo visivo di personale competente, questo consente l'essicazione di vernici e materiali di montaggio. Potranno formarsi dei fumi che spariscono in breve tempo: areare bene il locale prima di soggiornarvi.

4. RESPONSABILITA'

⚠ **Il produttore declina ogni responsabilità civile o penale, diretta o indiretta, per rotture, malfunzionamenti e/o incidenti derivati da:**

- inosservanza parziale o totale delle istruzioni contenute nel manuale;
- installazione non conforme alle normative vigenti nel paese;
- installazione da parte di personale non qualificato e non addestrato;
- uso non conforme alle direttive di sicurezza;
- scarsa o cattiva manutenzione;
- modifiche e riparazioni non autorizzate dal costruttore;
- utilizzo di ricambi non originali;
- eventi eccezionali.

5. NORME DI SICUREZZA

⚠ **Tutti i punti di questo paragrafo devono essere letti e rispettati con particolare attenzione.**

- Leggere il manuale d'uso e manutenzione prima di installare, accendere e manutentare il prodotto.
- L'installazione, il collegamento elettrico, la verifica del funzionamento e la manutenzione devono essere eseguite da personale qualificato e/o autorizzato secondo i regolamenti locali, nazionali ed europei.
- Prima di effettuare il collegamento elettrico dell'apparecchio, deve essere ultimata la connessione dei tubi di scarico (specifici per apparecchi a pellet) con la canna fumaria.
- Questo apparecchio non è destinato all'uso da parte di persone (inclusi i bambini) con ridotte capacità psichiche o motorie, o con mancanza di esperienza e conoscenza, a meno che ci sia una supervisione o istruzione sull' uso dell' apparecchio da parte di una persona responsabile per la loro sicurezza.
- I bambini devono essere sorvegliati per assicurarsi che non giochino con l' apparecchio.
- Non chiudere in alcun caso le aperture di ingresso dell'aria comburente e uscita fumi.
- Evitare di tappare o ridurre dimensionalmente le aperture di areazione del locale d'installazione o dell'involucro/vano di collocamento del prodotto. Le aperture di aerazione sono indispensabili per una corretta combustione.
- L'apparecchio deve essere alimentato solo ed esclusivamente con pellet di legna certificato aventi le caratteristiche descritte nel capitolo dedicato nel presente manuale: nessun altro combustibile deve essere usato.
- Questo apparecchio non deve essere utilizzato come inceneritore di rifiuti o in qualsiasi altro modo diverso da quello per cui è stato concepito.
- Non impiegare liquidi o sostanze infiammabili per accendere l'apparecchio o per ravvivare la fiamma.
- Non spegnere l'apparecchio utilizzando acqua, rispettare la procedura di spegnimento standard fino al suo completamento.
- Non spegnere l'apparecchio scollegando la connessione elettrica di rete, rispettare la procedura di spegnimento standard fino al suo completamento.
- E' vietato depositare o manipolare sostanze facilmente infiammabili o esplosive nelle vicinanze della stufa durante il suo funzionamento.
- Quando l'apparecchio è in funzione c'è un forte surriscaldamento delle superfici, del vetro, della maniglia e delle tubazioni: durante il funzionamento queste parti possono essere toccate solo con adeguate protezioni per evitare scottature.
- Non posizionare il telecomando troppo vicino all'apparecchio quando è in funzione in quanto il calore potrebbe danneggiarlo.

- Non mettere ad asciugare biancheria sull'apparecchio: pericolo di incendio.
- Eventuali stendibiancheria e simili, tendaggi, oggetti non resistenti al calore e/o infiammabili, devono essere tenuti ad apposita distanza dall'apparecchio.
- La griglia di protezione posta all'interno del serbatoio pellet non deve essere mai rimossa.
- Non aprire mai la porta dell'apparecchio durante la fase di funzionamento.
- E' vietato far funzionare l'apparecchio con la porta aperta o con il vetro rotto o crepato.
- E' vietato far funzionare l'apparecchio senza il cassetto cenere (se previsto).
- Evitare la formazione di fumo ed incombusti in fase di accensione e/o durante il normale funzionamento, l'eccessivo accumulo di pellet incombusto nel braciere deve essere rimosso manualmente prima di procedere con una nuova accensione .
- Avvertire bambini e ospiti dei pericoli sopra descritti.
- In caso di anomalie di funzionamento, Il prodotto può essere riacceso solo dopo avere ripristinato la causa del problema.
- Non accendere l'apparecchio senza prima aver eseguito l'ispezione e la pulizia giornaliera come descritto nel capitolo MANUTENZIONE del presente manuale.
- Seguire scrupolosamente il programma di manutenzione.
- Non pulire la stufa fino al completo raffreddamento della struttura e delle ceneri.
- La pulizia e la manutenzione destinata ad essere effettuata dall'utilizzatore non deve essere effettuata da bambini senza sorveglianza.
- Non toccare il generatore se si è a piedi nudi e con parti del corpo bagnate o umide.
- E' vietato modificare i dispositivi di sicurezza o di regolazione senza l'autorizzazione o le indicazioni del costruttore.
- L' apparecchio viene collegato alla rete per mezzo di spina, questa deve essere facilmente accessibile a stufa installata.
- Verificare che l'impianto elettrico e le prese siano a Norma e che abbiano la capacità di sopportare l'assorbimento massimo dell'apparecchio riportata sull'etichetta e sul manuale.
- Si raccomanda di posizionare il cavo di alimentazione in modo che non venga in contatto con parti calde dell'apparecchio.
- Non effettuare alcuna modifica non autorizzata all'apparecchio.
- Utilizzare solo parti di ricambio originali raccomandate dal costruttore.
- Non lasciare gli elementi dell'imballo alla portata dei bambini o di persone inabili non assistite.
- In seguito ad un lungo periodo di mancato utilizzo, controllare la presenza di eventuali ostruzioni prima di accendere l'apparecchio.
- L'apparecchio è stato progettato per funzionare con qualsiasi condizione climatica, in caso di condizioni particolarmente avverse (vento forte, gelo) potrebbero intervenire sistemi di sicurezza che portano il generatore in spegnimento. Se si verifica ciò contattare il servizio di assistenza tecnica e, in ogni caso, non disabilitare i sistemi di sicurezza.
- In caso di incendio della canna fumaria munirsi di adeguati sistemi per soffocare le fiamme e richiedere l'intervento dei vigili del fuoco.

6. SMALTIMENTO APPARECCHIATURA E IMBALLAGGIO



Il simbolo del cassonetto barrato indica che il prodotto, alla fine del ciclo di vita, deve essere conferito agli idonei centri di raccolta differenziata allestiti dai comuni o dalle società di igiene urbana. L'adeguata raccolta differenziata contribuisce a evitare possibili effetti negativi sull'ambiente e sulla salute e favorisce il riciclo dei materiali di cui è composta l'apparecchiatura.

Smaltimento dei rifiuti di apparecchiature elettriche ed elettroniche (RAEE), ai sensi del Decr. legisl. 14 marzo 2014, n. 49 in attuazione della Direttiva 2012/19/UE e sui RAEE sullo smaltimento dei rifiuti di apparecchiature elettriche ed elettroniche.

L'imballaggio ha lo scopo di proteggere la merce da eventuali danni che potrebbero verificarsi durante le operazioni di trasporto. I materiali utilizzati per l'imballaggio sono riciclabili, per cui selezionati secondo criteri di rispetto dell'ambiente e di facilità di smaltimento finalizzata alla reintegrazione nei cicli produttivi. Fare riferimento alle vigenti norme locali in materia di smaltimento per tutti i materiali di imballaggio in legno, cartone e plastica. Non disperdere in alcun modo né gli imballi né il prodotto nell'ambiente.

Corretto smaltimento delle batterie del prodotto



(Applicabile nei paesi dell'Unione Europea e in altri paesi europei con sistemi di conferimento differenziato delle batterie.) Il marchio riportato sulla batteria o sulla sua documentazione o confezione indica che le batterie di questo prodotto non devono essere smaltite con altri rifiuti domestici al termine del ciclo di vita. Dove raffigurati, i simboli chimici Hg, Cd o Pb indicano che la batteria contiene mercurio, cadmio o piombo in quantità superiori ai livelli di riferimento della direttiva UE 2006/66. Se le batterie non vengono smaltite correttamente, queste sostanze possono causare danni alla salute umana o all'ambiente. Per proteggere le risorse naturali e favorire il riutilizzo dei materiali, separare le batterie dagli altri tipi di rifiuti e riciclarle utilizzando il sistema di conferimento gratuito previsto nella propria area di residenza.

7. MOVIMENTAZIONE E STOCCAGGIO

L'apparecchio è protetto con un imballo misto legno/cartone, non può essere stoccato all'esterno o in locali molto umidi. Deve essere protetto assolutamente dalle intemperie o i componenti e la struttura potrebbero essere danneggiati irrimediabilmente facendo decadere immediatamente la garanzia.
Ci sono parti delicate quali elettronica e vetri, quindi ogni movimentazione deve essere effettuata rispettando queste regole basilari: 1) Sollevare la stufa con mezzi elevatori dolcemente e anche nella fase di appoggio agire con cautela.
2) Nel caso di spostamento con carrelli a 2 ruote o nella salita verso piani elevati, prendere la stufa sempre dalla parte opposta a dove viene posizionata l'etichetta con nome e caratteristiche del prodotto.
Il vetro si trova sempre ove è posizionata l'etichetta.


Fig.1

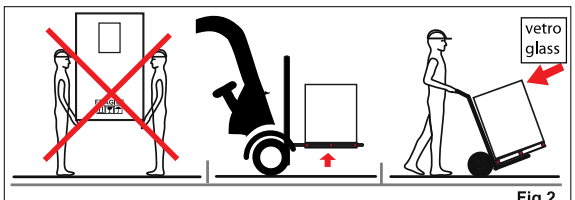

Fig.2

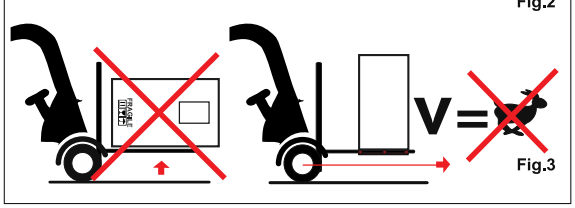

Fig.3

8. COMBUSTIBILE AUTORIZZATO

I combustibili ammessi sono ceppi di legna da ardere e pellet. Si devono utilizzare esclusivamente ceppi di legna secca (contenuto acqua max 20%) e pellet conforme alle caratteristiche qui di seguito descritte.

PELLET

Il pellet viene prodotto da residui di lavorazione del legno vergini provenienti da segherie o fabbriche di componenti e mobili in legno o da pezzi di legno vergine dalla coltivazione forestale. Questi materiali hanno un origine naturale e vegetale al 100%, vengono seccati e pressati in forma di "pellet" senza l'aggiunta di nessuna colla o prodotto chimico. I pellet autorizzati alla combustione nei nostri apparecchi sono quelli conformi alla norma Europea EN 14961-2. Il marchio qui sotto riportato è garanzia di pellet di qualità ed autorizzato alla combustione nei nostri apparecchi :

nuovo marchio qualità pellet dal 2011

AVVERTENZA: Utilizzare esclusivamente pellet di Ø 6 mm.

Caratteristiche minime del combustibile pellet raccomandato:

Potere calorifico (in MJ/kg) (2*)	≥ 17,6 MJ/kg
Potere calorifico (in KWh/kg) (2*)	≥ 4,9 KWh/kg
Potere calorifico (in Kcal/kg) (3*)	≥ 4.223 Kcal/kg
Densità	1,12 kg/dm3
Contenuto acqua	max 10,0 %
Contenuto cenere	max 0,5 %
Lunghezza	max 30 mm
Diametro	5 - 6 mm
Materiale fine	max 2,3% (1*)
Composizione	legno naturale

LEGNA

I pezzi di legna dovrebbero avere una lunghezza di circa 30 cm ed una circonferenza di 20 cm max.

La legna usata come combustibile deve avere un contenuto d'umidità inferiore al 20% e la si ottiene con un tempo di esiccazione di almeno un anno (legno tenero) o di 2 anni (legno duro) collocando tale legna in un luogo asciutto e ventilato (per esempio sotto una tettoia). La legna umida rende l'accensione più difficile, perché è necessaria una maggiore quantità d'energia per far evaporare l'acqua presente. La legna fresca contiene circa il 60% di acqua, perciò non è adatta ad essere bruciata. Carta e cartone devono essere utilizzati solo per l'accensione.

9. COMBUSTIBILE PROIBITO

AVVERTENZA: L'utilizzo di pellets scadenti e non conformi alle indicazioni qui sopra riportate, danneggia le funzioni del vostro prodotto e può determinare la CESSAZIONE DELLA GARANZIA e l'annessa responsabilità del produttore.

È vietato bruciare: resti di carbone, ritagli, cortecce, legna umida o trattata con vernici, materiali di plastica, rifiuti: in tal caso decade la garanzia sull'apparecchio.

Il fatto di bruciare pellet di scarsa qualità vi porta a: riduzione degli intervalli di pulizia, aumento del consumo di combustibile e diminuzione del rendimento energetico, vetro che si sporca velocemente, provoca l'intasamento rapido del braciere e del raccordo alla canna fumaria.

10. INSTALLAZIONE

L'installazione degli apparecchi a pellet in Italia deve essere realizzata in conformità con la norma Italiana UNI10683 in vigore alla data di redazione del presente manuale. Devono essere altresì essere rispettati tutti i regolamenti locali, regionali e le prescrizioni da noi riportate.

Verifiche da effettuare preventivamente

- La canna fumaria atta a ricevere i prodotti della combustione (fumi) è compatibile con le prescrizioni e le caratteristiche dell'apparecchio?
- La distanza dai materiali combustibili è stata rispettata?
- La parete posteriore ove viene addossato l'apparecchio sono conformi alle norme in vigore e dalle prescrizioni del fabbricante dell'apparecchio?
- La presa d'aria esterna è stata realizzata nelle dimensioni indicate e raccordata all'apparecchio?
- La portata del pavimento è sufficiente per il peso dell'apparecchio ?

11. POSIZONAMENTO DELL'APPARECCHIO

Il pavimento in materiale combustibile (tipo parquet) deve essere protetto con apposite piastre (in acciaio, marmo, piastrelle, etc.) non infiammabili per proteggere dal calore radiante e dalla eventuale fuoriuscita di residui di combustione ancora caldi all'apertura della porta. Le distanze minime da materiali combustibili devono essere rispettate secondo le prescrizioni riportate all'inizio di questo libretto istruzioni. La canna fumaria deve essere distante almeno 50 cm da elementi di costruzioni sensibili al calore o da materiali infiammabili (rivestimento, travi o soffitti in legno, etc..)

L'apparecchio deve essere installato su un pavimento di adeguata capacità di carico. Se la costruzione esistente non soddisfa questo requisito, misure appropriate (es. piastra di distribuzione carico) dovranno essere prese.

L'installazione dell'apparecchio deve garantire facile accesso per la pulizia e la manutenzione dell'apparecchio stesso, dei condotti di gas di scarico e della canna fumaria.

Distanze minime da MATERIALI INFIAMMABILI:

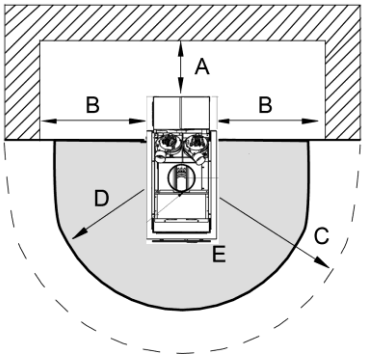

A = 29 cm (distanza dal retro)
B = 34 cm (distanza dalle pareti laterali)
C = 100 cm (distanza dal vetro dell'apparecchio)
D = 60 cm (piastra a protezione del pavimento in materiale infiammabile)
E = 11 cm (distanza da pavimento infiammabile)

Queste misure possono essere ridotte utilizzando materiali isolanti. Consultate la scheda tecnica del prodotto isolante che andrete a utilizzare rispettando sempre le normative locali e nazionali.

AVVERTENZA: tenere qualsiasi prodotto infiammabile tipo: arredi in legno, tendaggi, tappeti, liquidi infiammabili, etc. ben lontano dall'apparecchio durante il suo funzionamento (minimo 100 cm).

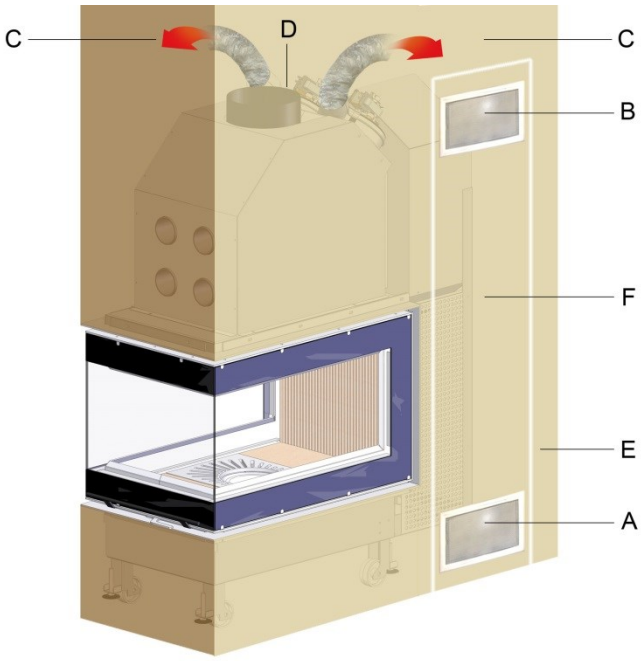

A = 600 cm2 ingresso aria convettiva dall'ambiente
B = 600 cm2 uscita decompressione cappa
C = Ø 80 mm, N° 2 uscite indipendenti di aria calda forzata, canalizzabili fino a max 5 metri (utilizzare tubi isolati fonicamente e termicamente)
D = Ø 200 mm, diametro minimo canna fumaria, altezza consigliata 5 metri lineari tutta dritta (12 pascal)
E = Ø 100 mm, presa aria esterna secondo normativa UNI10683
F = Porta ispezione per accedere a tutti i componenti (min. 50x150 cm)

12. LA CANNA FUMARIA

AVVERTENZA: questo apparecchio NON è dotato di estrattore fumi (presente invece nei prodotti funzionanti esclusivamente a pellet). La canna fumaria dovrà avere dunque un TIRAGGIO NATURALE di 12 Pa. E' vietata l'uscita a parete (oltre a far decadere la garanzia, il camino non funzionerebbe).

La canna fumaria deve essere conforme a quanto indicato nella norma UNI 10683 attualmente in vigore in Italia. Per tutti gli altri paesi, devono essere rispettati i regolamenti nazionali.
L'apparecchio può essere collegato solo ad una canna fumaria singola ad essa dedicata e deve essere realizzata in modo da consentire il recupero delle cenere e deve essere visionabile, ispezionabile e scovolabile. Tutte le canne fumaria e i tubi atti al raccordo devono essere muniti di regolare placchetta segnaletica indicante le caratteristiche secondo quanto indicato nella norma italiana UNI 10683.

Esempio di designazione generale dei componenti del sistema di evacuazione fumi:

EN 1443 [1] T400 [2] N1 [3] D [4] 2 [5] G50 [6]

[1] Numero della norma corrispondente
[2] Classe di temperatura (UNI EN 1443)
[3] Classe di pressione: N o P o H (UNI EN 1443)
[4] Classe di resistenza alla condensa (UNI EN 1443)
[5] Classe di resistenza alla corrosione (UNI EN 1443)
[6] Classe di resistenza al fuoco di fuliggine G o O seguito dalla distanza da materiali infiammabili

Classe di temperatura (es: T400 minimo, T450-T600 consigliata)
La classe di temperatura del sistema di evacuazione fumi (secondo UNI EN 1443) deve essere non minore della temperatura massima di uscita fumi dichiarata dal costruttore dell'apparecchio.
Nel caso di apparecchio conforme a UNI EN 14785 (Apparecchi per il riscaldamento domestico alimentati con pellet di legno - Requisiti e metodi di prova) non sono ammesse classi di temperatura inferiori a T200. In tutti gli altri casi non sono ammesse classi di temperatura inferiori a T400, deve comunque essere sempre consultata la scheda tecnica dell'apparecchio e la temperatura Txxx deve essere superiore di 50°C a quella massima dei fumi.

Classe di pressione (Tenuta ai fumi) N
Le canne fumarie devono essere tutte in depressione, quindi la classe di pressione è N = Negativa
Riassumendo, una canna fumaria che riporta una targhetta con questa designazione: T450N1D2GXX è perfetta per il collegamento della vostra stufa a pellet.

Classe di resistenza al fuoco di fuliggine G
Per sistema di evacuazione fumi asservito ad apparecchi alimentati con combustibili solidi è richiesta la resistenza al fuoco della fuliggine, quindi la designazione deve essere indicata con la lettera G seguita dalla distanza dai materiali combustibili espressa in millimetri (XX) (secondo UNI EN 1443). Il comignolo deve essere realizzato seguendo le indicazioni della norma UNI 10683.

AVVERTENZA La canna fumaria deve essere raccordata ermeticamente al generatore ma il suo peso non deve gravare su di esso.

13. ATTRAVERSAMENTO TETTI /SOFFITTI INFIAMMABILI

Deve essere prestata particolare attenzione agli attraversamenti di muri, soffitti o tetti realizzati in materiale infiammabile, le temperature dei fumi possono provocare l'incendio. Vanno rispettate le distanze minime di sicurezza riportate nella norma Italiana UNI 10683.

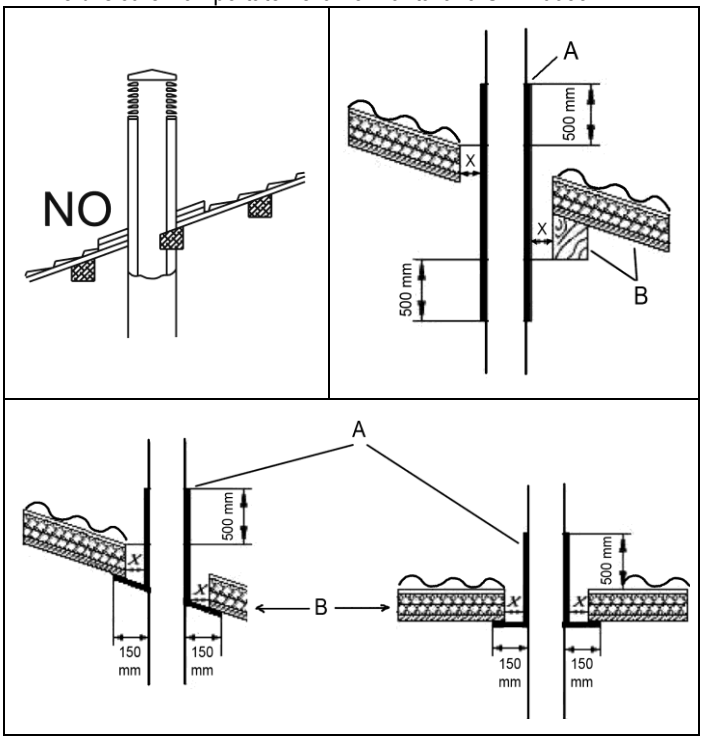

A = tubo isolato doppia parete
B = materiale infiammabile
X = distanza indicata sulla targa della canna fumaria GXXX in mm

14. RACCORDO A PRESA D'ARIA ESTERNA

La presa d'aria esterna deve avere un Ø minimo di 100 mm.
L'apparecchio può essere raccordato direttamente alla presa d'aria con un tubo da Ø. 80 mm solo in caso di utilizzo esclusivo a legna (no pellet). In questo caso la lunghezza massima del collegamento può essere di un tubo da 1 metro e al massimo una curva a 90°.
La norma UNI 10683 o le altre normative locali e nazionali del paese di installazione devono comunque essere rispettata per le dimensioni e presenza di presa d'aria esterna.

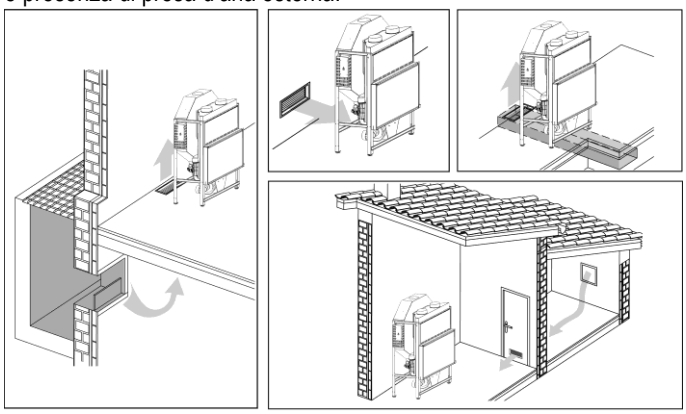

AVVERTENZA: è importante controllare la compatibilità di eventuali ventole di aspirazione meccanica (VMC, esempio cappe cucina) presenti nell'ambiente con il funzionamento del dispositivo. La depressione consigliata deve essere verificata accuratamente per non mettere il locale in troppa pressione negativa e quindi generare un cattivo funzionamento dell'apparecchio. In questo caso, fornire un'alimentazione di aria supplementare.

15. CARATTERISTICHE TECNICHE

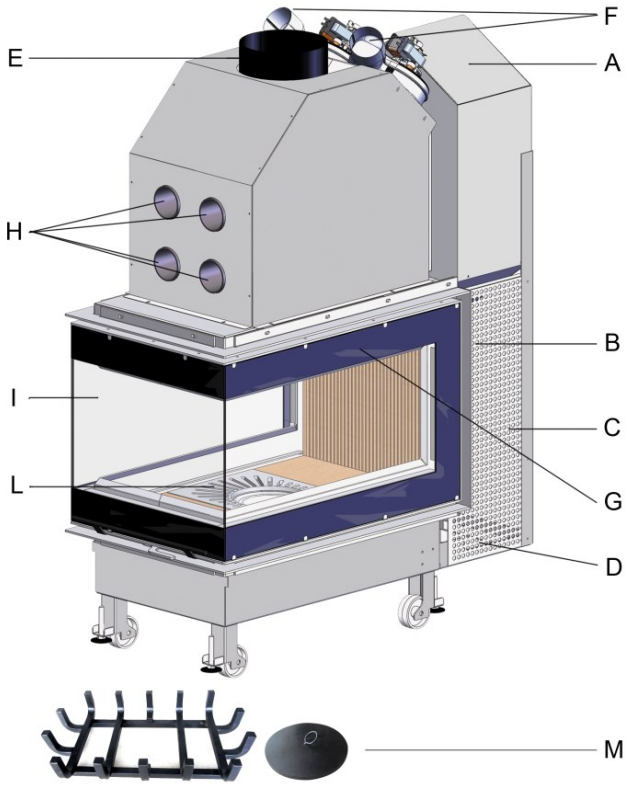

A = Serbatoio pellet principale, capacità 30 kg (CAPITOLO 16).
B = Gruppo bruciatore e fotocellule per gestione carico pellet. (CAPITOLO 17).
C = Scatola elettrica (CAPITOLO 18).
D = Ingresso Ø 80 mm aria primaria di combustione, **solo per utilizzo camino a legna** (CAPITOLO 20).
E = Canna fumaria a tiraggio naturale (no estrattore fumi) Ø 200 mm, tiraggio ottimale 12 pascal (CAPITOLO 12).
F = N° 2 Ventilatori aria riscaldamento, connessione tubo da Ø 80 mm, canalizzabili fino a max 5 metri (CAPITOLO 21).
G = N° 3 deflettori fumi in acciaio (CAPITOLO 22).
H = Ingresso aria di convezione per riscaldamento (CAPITOLO 21).
I = Porta trifacciale scorrevole (CAPITOLO 23).
L = Griglia braciere removibile (CAPITOLO 24).
M = Tappo per chiusura braciere pellet e griglia legna (CAPITOLO 25).

16. SERBATOIO CARICO PELLET PRINCIPALE

Il serbatoio principale superiore ha una capacità di circa 30 kg di pellet.
L'apertura dello sportello a scivolo per il carico del pellet è sul lato destro (guardando il camino frontalmente). Lo scivolo di carico può essere comunque spostato dall'altro lato svitando le viti che lo fissano e invertendolo con il coperchio fisso dell'altro lato.

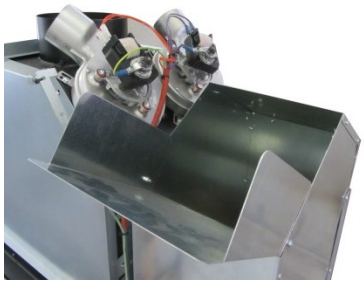

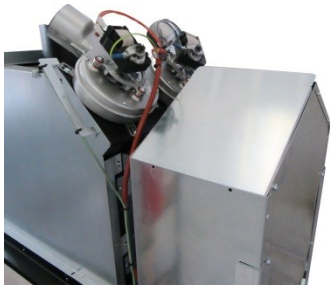

AVVERTENZA: lo sportello carico pellet deve rimanere obbligatoriamente chiuso durante il funzionamento dell'apparecchio.
L'utilizzo dell'apparecchio con lo sportello aperto è vietato in quanto altera tutti i valori di combustione.

Nel caso l'apparecchio emetta un bip di allarme intermittente, significa che la fotocellula 1 rileva mancanza pellet nel serbatoio principale. Procedere dunque alla ricarica del pellet o verificare che non ci sia qualche corpo estraneo all'interno o si sia formato un arco o un blocco di pellet umido o di cattiva qualità che impedisce la caduta del pellet nel serbatoio inferiore: in tal caso smuovere il pellet all'interno del serbatoio con l'ausilio di un bastone.



CARICA DEL COMBUSTIBILE

Per caricare il pellet nel serbatoio si consiglia di tagliare un angolo del sacchetto e svuotarlo lentamente nel serbatoio. Verificare che non ci siano corpi estranei nel sacco.

AVVERTENZA: E' proibito lasciare del pellet sulle parti calde dell'apparecchio specialmente sul coperchio superiore, potrebbe incendiarsi. Durante il carico fare attenzione che il sacco in plastica/carta non entri in contatto con zone calde dell'apparecchio. Non riempire eccessivamente il serbatoio con il rischio di far fuoriuscire il pellet.

Il pellet viene imballato in sacchi di plastica o carta, si consiglia di stoccarlo in modo adeguato onde prevenirne il deterioramento, specialmente a causa dell'umidità .

AVVERTENZA: Non consentire l'accumulo di segatura sul fondo del serbatoio, mensilmente aspirare la segatura depositata all'interno del serbatoio principale.

17. GRUPPO BRUCIATORE

Il gruppo bruciatore è il cuore di questo apparecchio. Qui sotto viene illustrato il posizionamento dei 2 serbatoi e delle 3 fotocellule di nuovissima generazione che gestiscono il funzionamento di carica pellet. Nella pagina seguente lo schema di tutti i componenti.

AVVERTENZA: l'utilizzo di combustibile di scarsa qualità, molto polveroso o casi di ritorno di fumo per cattivo tiraggio della canna fumaria, possono sporcare le fotocellule e di conseguenza portare ad un comportamento anomalo di carico pellet o addirittura al bloccaggio del gruppo di carico.

In caso di malfunzionamento di qualche componente elettrico, elettronico o meccanico contattare esclusivamente il Centro Assistenza autorizzato. La pulizia delle fotocellule è un'operazione a pagamento esclusa dalla garanzia.

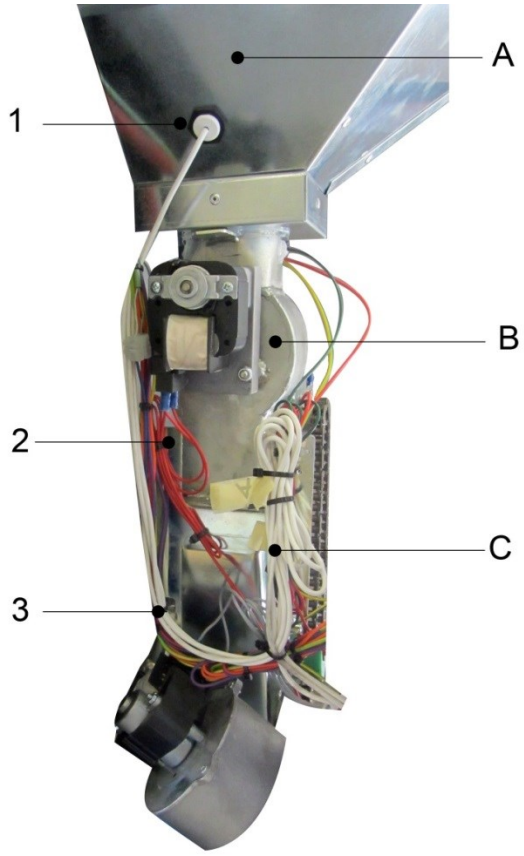

A = SERBATOIO PRINCIPALE PELLET SUPERIORE
B = GRUPPO DOSATORE (VALVOLA STELLARE)
C = SERBATOIO SECONDARIO PELLET INFERIORE

1 = FOTOCELLULA del MINIMO per il serbatoio principale superiore
2 = FOTOCELLULA del MASSIMO per il serbatoio secondario inferiore
3 = FOTOCELLULA del MINIMO per il serbatoio secondario inferiore

1. Perno rotante
2. Resistenza accensione
3. Distributore aria
4. Corona rotante autopulente
5. Base crogiolo
6. Termocoppia
7. Tubi aria comburente secondaria
8. Motoriduttore alimentazione combustibile
9. Motoriduttore gruppo dosatore
10. Gruppo dosatore
11. Ventilatore aria comburente
12. Scatola scheda elettronica principale
13. Serbatoio intermedio
14. Flangia fissaggio

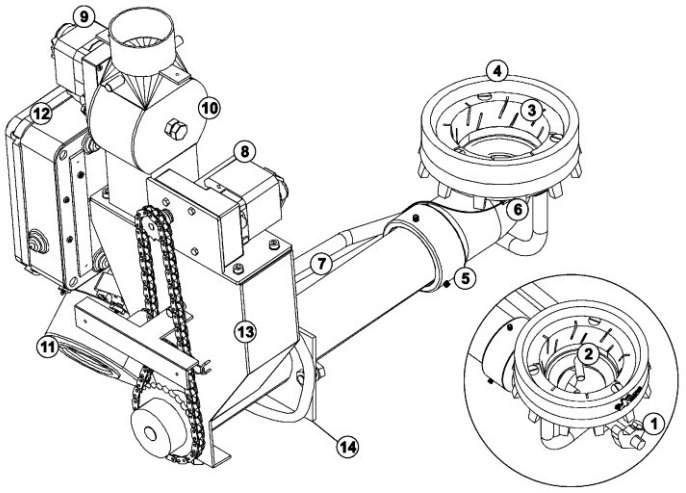

ASSEMBLAGGIO ELEMENTI BRUCIATORE

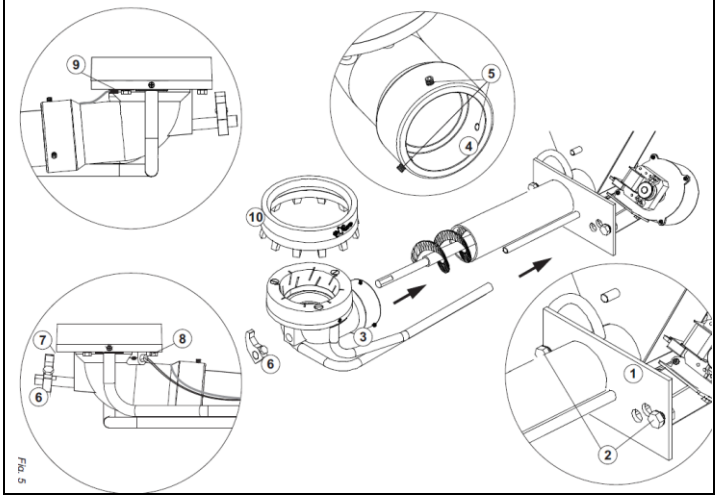

18. RACCORDO ELETTRICO

Il collegamento alla corrente elettrica avviene mediante normale cavo con presa elettrica omologata. Verificate che la presa di corrente a cui collegate l'apparecchio supporti il carico elettrico richiesto: 230V/50Hz e 350Watt. Assicuratevi che il cavo elettrico non entri in contatto con parti calde dell'apparecchio, che non scorra sopra il raccordo alla canna fumaria, che la rete sia fornita di regolare messa a terra e di salvavita. Se riscontrate dei problemi sulla rete, come sbalzi di

corrente (normali in zone isolate o di montagna), la vostra stufa è protetta con due fusibili di sicurezza (5X20 4A STD) montato tra l'interruttore on/off e l'innesto del cavo elettrico. Verificatene l'integrità prima di accendere la stufa all'installazione.
Assicurarsi che la spina per il collegamento elettrico sia accessibile anche dopo l'installazione dell'apparecchio e che nella sua posizione definitiva non sia riscaldata per irraggiamento o per contatto con parti calde.
Variazioni di tensione della rete elettrica superiori al 10% del valore nominale, possono influire sul corretto funzionamento dell'apparecchio causando anomalie al sistema elettrico del prodotto.

AVVERTENZA: L'impianto elettrico deve essere munito di un idoneo circuito di messa a terra conforme alle normative 72/23 CEE, 93/98 CEE.





PRESA PER CAVO CORRENTE	SLOT ESTRAIBILE CON 2 FUSIBILI	INTERRUTTORE ON/OFF

19. PANNELLO DI CONTROLLO D'EMERGENZA

Viene fornito completo della sua scatola di incasso nel cartongesso. Il pannello di controllo funge da ricevitore per il telecomando e deve essere utilizzato manualmente solo per emergenza in caso di rottura o smarrimento del radiocomando

AVVERTENZA: :va posizionato in modo che sia visibile ed accessibile. Può anche non essere a vista sul cartongesso esterno in quanto comunica via radio con il telecomando.

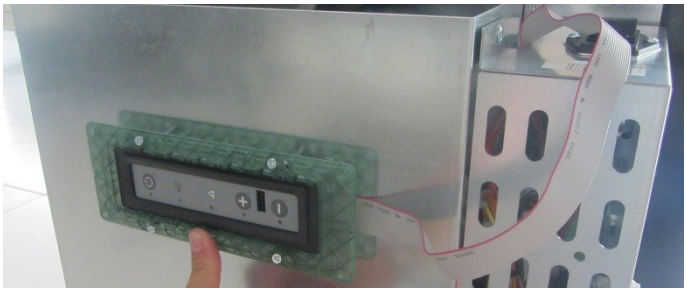

20. INGRESSO ARIA COMBUSTIONE

L'ingresso dell'aria per la combustione differisce in base al tipo di combustibile utilizzato.

UTILIZZO DELL'APPARECCHIO A PELLET

L'ingresso dell'aria di combustione in questo caso avviene in maniera forzata attraverso un ventilatore che aspira l'aria dalla presa esterna e dall'ambiente e la spinge in un tubo verso il crogiolo del pellet.
Prevedere sempre una griglia di ingresso aria nella parte bassa del rivestimento intorno al camino di almeno 600 cm2.
La regolazione dell'aria primaria di combustione avviene in maniera automatica.



UTILIZZO DELL'APPARECCHIO A LEGNA

L'ingresso dell'aria di combustione in questo caso avviene a circolo naturale attraverso il collarino A di Ø 80 mm, che può anche essere raccordato direttamente all'esterno.
Prevedere sempre una griglia di ingresso aria nella parte bassa del rivestimento intorno al camino di almeno 600 cm2 per l'aria di convezione. L'aria passa sotto alla camera di combustione ed esce dalla griglia braciere removibile. La regolazione dell'aria primaria di combustione avviene sempre in maniera automatica.

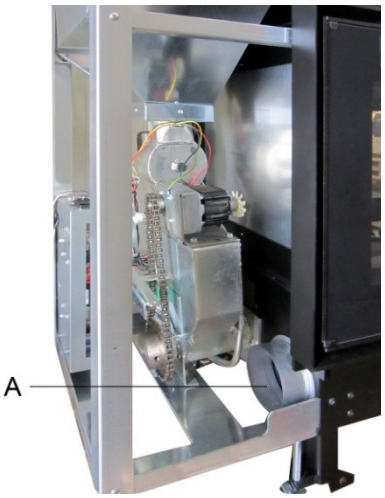

21. ARIA FORZATA DI RISCALDAMENTO

L'apparecchio è dotato di 2 ventilatori centrifughi per il riscaldamento dell'aria.

Il VENT-1 (collegato con cablaggi elettrici di colore arancione) si accende e si spegne in automatico in funzione della temperatura dei fumi e della potenza impostata dell'apparecchio. Il suo funzionamento è automatico e non può essere né escluso né gestito manualmente dall'utente.

Il VENT-2 (collegato con cablaggi elettrici di colore viola) è gestibile invece dal cliente attraverso il MENU' 01 – REGOLA VENTOLE. E' possibile regolare la velocità da 0 (spento) alla velocità 5 (massima) oppure A (automatica, segue la potenza dell'apparecchio). Si metterà in funzione come il VENT-1 solo se la temperatura fumi ha superato una determinata temperatura impostata di fabbrica.

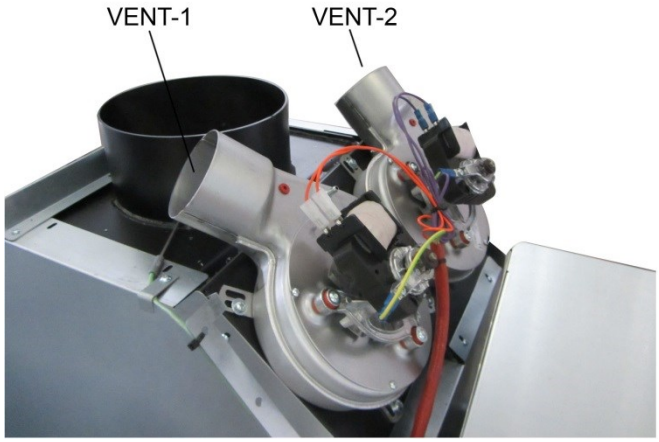

Per un'installazione ottimale, consigliamo di utilizzare tubi isolati termicamente e fonicamente per garantire il miglior comfort acustico e termico.



Il ventilatore ha le seguenti caratteristiche: collarino per tubi da Ø 80 mm, 230V, 50 W, 160 m3/ora.

Il tubo può essere portato ad una griglia sulla cappa oppure può essere canalizzato in un'altra stanza, anche sdoppiandolo con una Y. Lunghezza totale canalizzazione: max 5 metri lineari.

L'aria di riscaldamento entra dal fascio tubiero frontale (vedere figura a fianco), passa attraverso i tubi interni sopra la camera di combustione ed esce forzatamente dai 2 ventilatori superiori.

AVVERTENZA: è quindi molto importante, per garantire un corretto approvvigionamento d'aria sia per la combustione, sia per il riscaldamento, prevedere sempre una griglia di ingresso aria nella parte bassa del rivestimento intorno al camino di almeno 600 cm2 per l'aria di convezione (vedere CAPITOLO 11).

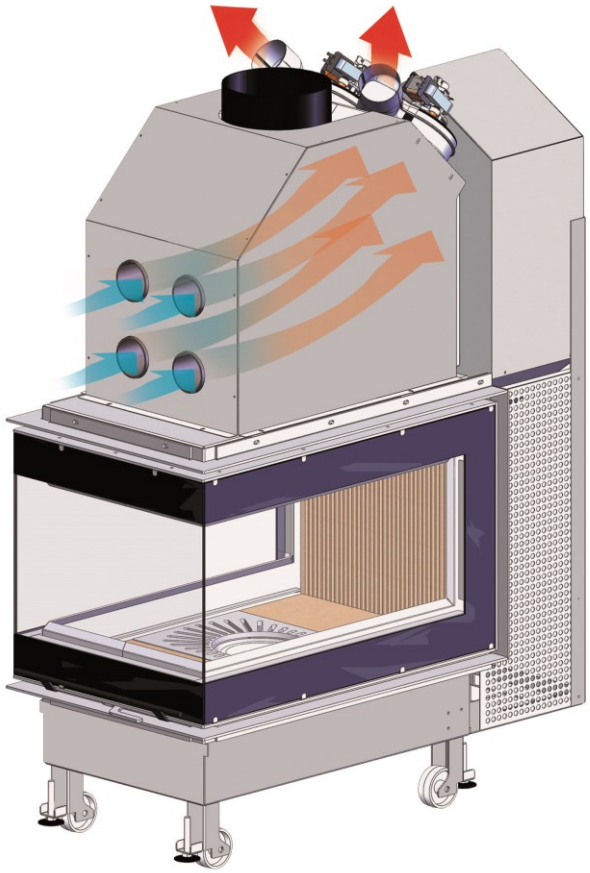

22. DEFLETTORI FUMI IN ACCIAIO

L'apparecchio viene fornito con n° 3 deflettori fumi in acciaio (A) montati in appoggio al primo fascio tubiero nella parte alta della camera di combustione. Vanno spinti verso il retro del camino e vanno puliti almeno una volta all'anno (aprire la porta scorrevole dell'apparecchio, entrare con la mano nella parte alta della camera di combustione, sollevare i deflettori, inclinarli, sfilarli verso il basso all'interno del fascio tubiero e pulirli dalla cenere. Per rimontarli eseguire il processo all'inverso.)

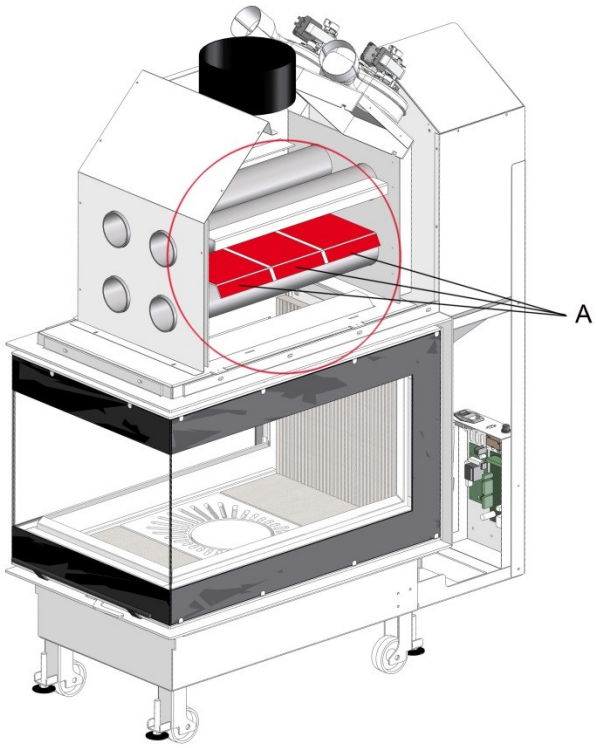

23. PORTA TRIFACCIALE SCORREVOLE

L'apparecchio ha una porta trifacciale composta da 3 vetri ceramici serigrafati. L'apertura avviene tramite scorrimento su guide di tutto il blocco porta.. Per aprire la portina per la carica della legna o per la pulizia dovete:

1) Sbloccare la porta dalla tenuta delle calamite: ruotare la leva posta sotto il maniglione in senso orario.



2) Con l'aiuto della maniglia frontale, tirare la porta verso di se.



Per chiudere la porta, eseguire gli stessi passaggi in ordine inverso.

24. GRIGLIA BRACIERE REMOVIBILE

L'apparecchio viene fornito con una griglia removibile per la caduta delle braci e della cenere nel cassetto inferiore.

AVVERTENZA: Dopo ogni utilizzo dell'apparecchio, o prima del successivo utilizzo, questa griglia deve essere tolta e tassativamente deve essere pulito il cassetto cenere inferiore. La cenere all'interno del cassetto ostacola il passaggio dell'aria di combustione durante l'utilizzo a legna dell'apparecchio.

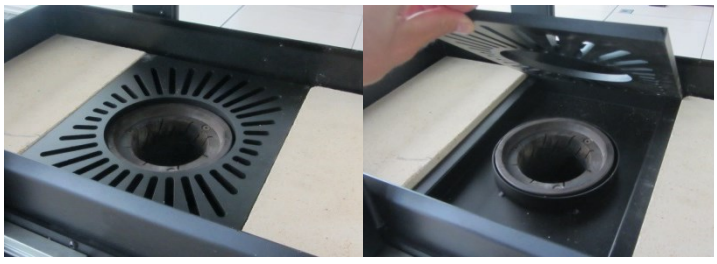

25. TAPPO CHIUSURA PELLET E GRIGLIA LEGNA

AVVERTENZA: il tappo di chiusura crogiolo pellet va esclusivamente ed obbligatoriamente utilizzato solo durante l'utilizzo dell'apparecchio a legna. La griglia per la legna (alare) va utilizzata obbligatoriamente durante l'utilizzo a legna, facoltativa durante l'utilizzo a pellet.

Il tappo di chiusura serve per evitare che le braci e la cenere prodotta dalla legna vadano a cadere all'interno del crogiolo del pellet provocando possibili incrostazioni o danneggiamenti ai componenti pellet. Durante il funzionamento a legna è obbligatorio utilizzare il tappo fornito.



La griglia (alare) aiuta il posizionamento e l'accensione della legna; deve essere utilizzata durante la combustione a legna, facoltativa invece durante la combustione a pellet.

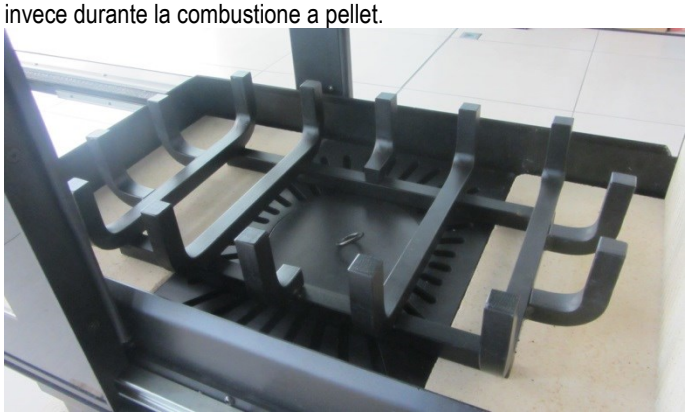

26. PRIMA ACCENSIONE

Riempire il serbatoio di pellet prima di iniziare qualsiasi operazione di accensione, ricordatevi che la coclea di carico è sempre vuota e il ciclo di accensione del pellet richiede circa 20 minuti.

Alle prime accensioni, possono liberarsi nella stanza degli odori sgradevoli dovuti alla presenza di grassi sui componenti. Ventilate il locale e non soggiornatevi fino a che gli odori saranno terminati.

La vernice utilizzata è a base d'acqua, totalmente priva di materie tossiche volatili, per darvi un prodotto che rispetti la natura e sempre di alta qualità.

AVVERTENZA: E' PROIBITO L'UTILIZZO CONTEMPORANEO DEI DUE COMBUSTIBILI: LEGNA + PELLET.

27. ACCENSIONE A PELLET

AVVERTENZA: prima di utilizzare l'apparecchio a pellet, deve essere stata effettuata la pulizia generale del bruciatore e di tutta la camera di combustione, della griglia e del cassetto cenere (Capitolo 31). È

obbligatorio chiudere la porta e lo sportello di carico pellet (Capitolo 16).

AVVERTENZA: È assolutamente VIETATO utilizzare sostanze liquide infiammabili per l'accensione (come alcool, benzina, petrolio e simili).

- Verifica che la presa elettrica sia collegata alla corrente e che vi sia corrente.
- Verificare che il fusibile di protezione elettrica sia integro.
- Verificare che il serbatoio del pellet sia carico a sufficienza per il periodo di accensione desiderato.
- Verificare che il cassetto cenere sia nell'apparecchio.
- Verificare che la griglia contornante il braciere sia in posizione.
- Verificare che la porta sia ben chiusa

Per l'utilizzo del telecomando e di tutte le sue funzioni, seguire il manuale d'istruzioni del telecomando radio (codice 40112) fornito insieme all'apparecchio.

28. SPEGNIMENTO DELL'APPARECCHIO A PELLET

Lo spegnimento dell'apparecchio funzionante a pellet richiede un ciclo di tempo abbastanza lungo, di circa 50 minuti. Durante questo periodo la coclea si svuota di tutto il pellet interno e l'apparecchio si spegne solo quando la temperatura dei fumi si è abbassata sotto i valori di sicurezza.

AVVERTENZA: è assolutamente vietato interrompere il ciclo di spegnimento automatico dell'apparecchio funzionante a pellet. PERICOLO DI INCENDIO DELL'APPARECCHIO.

29. ACCENSIONE A LEGNA

AVVERTENZA: prima di utilizzare l'apparecchio a legna, deve essere stata effettuata la pulizia generale della camera di combustione, della griglia e del cassetto cenere (Capitolo 31). Prima di procedere con l'accensione, è obbligatorio posizionare il tappo di chiusura crogiolo pellet e la griglia per la legna (Capitolo 25).

Per accendere il fuoco consigliamo di usare piccoli listelli di legno con carta di giornale oppure altri mezzi di accensione in commercio.
La porta deve essere chiusa.

AVVERTENZA è assolutamente VIETATO utilizzare sostanze liquide infiammabili per l'accensione (come alcool, benzina, petrolio e simili).
Per motivi di sicurezza la porta dell'apparecchio può essere aperta solo durante il caricamento del combustibile e deve rimanere chiusa durante il funzionamento ed i periodi di non-utilizzo. È vietato sovraccaricare l'apparecchio: rispettare la quantità max di combustibile caricabile nella scheda tecnica. Troppo combustibile e troppa aria per la combustione possono causare surriscaldamento e quindi danneggiare l'apparecchio. I danni da surriscaldamento NON SONO COPERTI DA GARANZIA.

30. SPEGNIMENTO DELL'APPARECCHIO A LEGNA

Lo spegnimento dell'apparecchio funzionante a legna è un processo naturale che si ottiene con la non alimentazione della legna all'interno della camera di combustione e la durata varia a seconda del carico effettuato.

VVERTENZA: è assolutamente vietato utilizzare acqua per spegnere l'apparecchio. PERICOLO DI SCOSSA ELETTRICA E DANNEGGIAMENTO ELETTRICO ALL'APPARECCHIO.

31. MANUTENZIONE E PULIZIA

AVVERTENZA: Prima di qualsiasi operazione di manutenzione e/o pulizia, l'apparecchio deve essere spento, freddo e la presa della corrente disinserita.
Per mantenere in efficienza il vostro apparecchio dovete eseguire le seguenti manutenzioni e pulizie periodiche.

PULIZIA GIORNALIERA

ATTENZIONE: questa operazione di pulizia è obbligatoria e deve essere tassativamente eseguita tutti i giorni, prima della successiva accensione.
In base al tipo di installazione, alle caratteristiche della canna fumaria e alla qualità del pellet utilizzato, dopo 8 ore di funzionamento potrebbe essere necessaria una pulizia supplementare dell'apparecchio per ripristinare le condizioni ideali di funzionamento.

Utilizzare un aspira-cenere per eliminare tutte le particelle di pellet e cenere accumulate nel crogiolo e in tutta la camera di combustione.



Togliere la griglia cenere intorno al crogiolo.



Aspirare il cassetto cenere inferiore.



Riposizionare la griglia cenere nella sua sede



Vetro: per la pulizia del vetro utilizzate un panno che non lasci peli insieme al nostro detergente PULISCI VETRO o un detergente specifico per stufe e camini: verificare che i fori dell'aria non siano ostruiti.

AVVERTENZA: non spruzzare direttamente il prodotto di pulizia sul vetro ma solo sul panno utilizzato.
I prodotti chimici di pulizia utilizzati non devono ristagnare sulla parte serigrafata del vetro. Si declina ogni responsabilità sul danneggiamento della parte serigrafata.



ATTENZIONE: durante il funzionamento dell'apparecchio, come in tutti i processi di combustione, si depositano sul vetro residui di cenere e fuliggine. I nostri prodotti sono progettati per mantenere il vetro più pulito possibile, ma molto dipende dal tipo di pellet utilizzato, dal tipo di legna utilizzato, dalla canna fumaria realizzata e dalle prese d'aria. Quindi eventuali macchie, ombreggiature od oscuramenti del vetro durante l'utilizzo dell'apparecchio sono fenomeni del tutto normali e non sono da considerarsi difetto dell'apparecchio.

AVVERTENZA: La pulizia del vetro panoramico deve essere eseguita solo ed esclusivamente ad apparecchio freddo per evitarne l'esplosione.

PULIZIA MENSILE DEL SERBATOIO

Il serbatoio del pellet deve essere svuotato e deve essere ripulito ogni 20 ricariche circa. I residui di segatura possono formare eventuali tappi nella coclea e bloccare il sistema di carico.

AVVERTENZA: Tale inosservanza puo determinare la cessazione della garanzia e l'annessa responsabilita del produttore.

PULIZIA ANNUALE

- Camera di combustione
- Deflettori fumi
- Scatola fumi inferiore
- Fotocellule
- Guarnizioni
- Condotto di raccordo alla canna fumaria
- Ventilatori
- Presa d'aria
- Zona posteriore e aspirazione polveri su componenti elettronici
- Canna fumaria completa

ATTENZIONE: questa operazione di pulizia annuale è obbligatoria e deve essere effettuata esclusivamente da un manutentore esperto ed autorizzato dall'azienda, devono essere puliti i giri fumi e verificato lo stato di tutti i componenti meccani ed elettronici. I nostri partner in tutta Europa vi forniranno un servizio ottimale di manutenzione.

Pulizia canna fumaria:

- La scovolatura meccanica della canna fumaria da parte di uno spazzacamino professionista (ad esempio un iscritto ad ANFUS) è obbligatoria per ogni stagione di riscaldamento o almeno ogni 1000kg di pellet o al massimo ogni 2 anni.
- Un certificato di avvenuta pulizia vi deve essere rilasciato ed ha valore per il servizio manutenzione e per la vostra assicurazione sull'abitazione
- Verificate sempre che l'apparecchio sia perfettamente funzionante e specialmente che le guarnizioni non siano usurate, che i raccordi alla canna fumaria siano ben fatti e stagni, che gli organi meccanici non siano danneggiati.

Guarnizioni:

Le guarnizioni garantiscono l'ermeticità della stufa e il conseguente buon funzionamento della stessa. È necessario che vengano controllate periodicamente: nel caso risultassero usurate o danneggiate è obbligatorio provvedere alla loro sostituzione. Queste operazioni dovranno essere eseguite da parte di un tecnico autorizzato. Le guarnizioni sono considerati elementi di usura e non rientrano nella garanzia.

ATTENZIONE: verificate ogni 2 anni, se deve essere sostituita la batteria tampone della scheda elettronica.

32. SCHEMA ELETTRICO

Scheda I023 + RELE' + Scheda L060-1

Attenzione: le fotocellule hanno un voltaggio di 5 V.

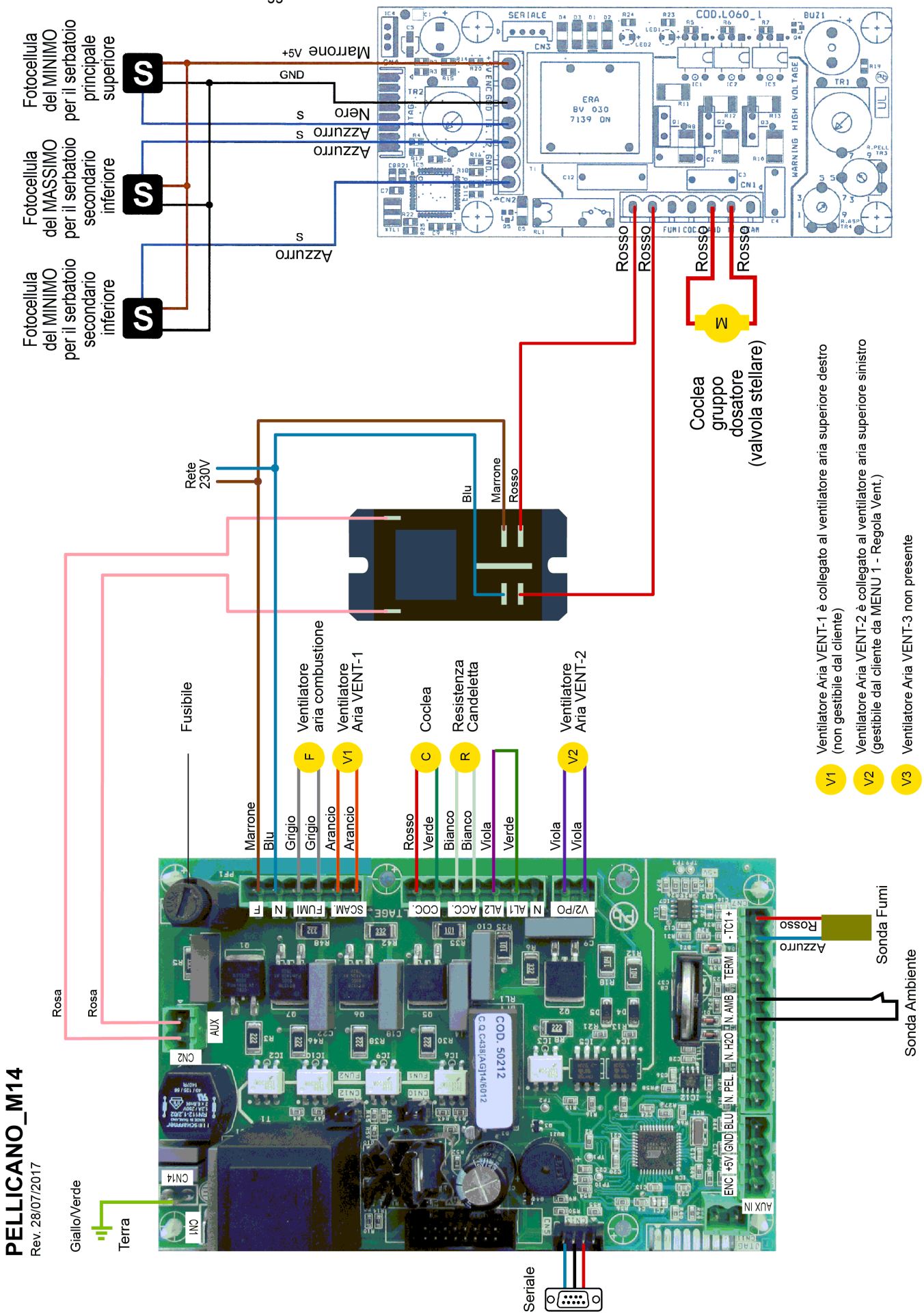

33. INCONVENIENTI E SOLUZIONI

INCONVENIENTI	POSSIBILE CAUSA	SOLUZIONE
Il fuoco brucia con fiamma lunga e gialla, viene espulso combustibile non completamente bruciato	Scarsa qualità del combustibile	Controllare che il combustibile sia asciutto e non abbia assorbito umidità durante il trasporto o lo stoccaggio, eventualmente sostituirlo
	Distributore aria incrostato o corona rotante non correttamente posizionata	Pulire il distributore dell'aria e riposizionare correttamente la corona rotante
Eccessiva fumosità alla combustione e difficoltà nell'accensione	Scarsa qualità del combustibile	Controllare che il combustibile sia asciutto e non abbia assorbito umidità durante il trasporto o lo stoccaggio, eventualmente sostituirlo
	Canna fumaria di sezione non idonea, sporca o non coibentata	Pulire la canna fumaria o sostituirla con una di sezione adeguata, o provvedere ad un idonea coibentazione
Rigurgiti di fumo nel serbatoio del combustibile	Cattivo tiraggio della canna fumaria	Questo inconveniente si verifica per canna fumaria sporca o non coibentata o di sezione non idonea
	Variazioni brusche di pressione atmosferica	Casualmente in determinati periodi dell'anno, questo inconveniente si verifica a causa di basse pressioni atmosferiche, se il problema si presenta con una certa frequenza è opportuno installare un aspiratore fumi
C'è combustibile nel serbatoio principale, ma il motoriduttore alimentazione combustibile non parte	Si è formato un arco all'interno del serbatoio inferiore a causa del combustibile umido e di cattiva qualità	Far intervenire l'assistenza per smontare e svuotare il serbatoio bloccato, cambiare immediatamente qualità di combustibile. INTERVENTO A PAGAMENTO
C'è combustibile, nel serbatoio principale superiore, ma l'apparecchio emette un allarme intermittente	Si è formato un arco all'interno del serbatoio principale superiore a causa del combustibile umido e di cattiva qualità	Smuovere il combustibile all'interno del serbatoio principale. Se invece c'è interposto un alimentatore supplementare accertarsi che questo funzioni
Manca combustibile nel serbatoio ma non viene segnalato alcun allarme	Fotocellule sporche a causa di combustibile molto polveroso (segatura)	Far intervenire l'assistenza per smontare le fotocellule e pulirle, eventualmente trattarle con un preparato antistatico. INTERVENTO A PAGAMENTO
Non arriva combustibile nel crogiolo, ma il motoriduttore funziona regolarmente	Fotocellule sporche a causa di combustibile molto polveroso o a causa di rigurgiti di fumo per cattivo tiraggio della canna fumaria	Far intervenire l'assistenza per smontare le fotocellule e pulirle, o sostituirle se danneggiate, provvedere a ripristinare la funzionalità della canna fumaria. INTERVENTO A PAGAMENTO
Il motoriduttore gruppo dosatore rimane bloccato	Combustibile di cattiva qualità o di dimensioni e qualità non normalizzate	Sbloccare ripulendo, far intervenire l'assistenza per sostituire se danneggiato e cambiare assolutamente tipo di combustibile. INTERVENTO A PAGAMENTO
Sul telecomando appare la scritta CERCA CAMPO e il telecomando non comunica con la centralina	Il radiocomando ha perso la sincronizzazione	Eseguire la seguente procedura : - Togliere corrente all'apparecchio - Premere sul telecomando contemporaneamente i tasti 1 e 2 - Sul display appare la scritta SCEGLI UNITA' 0 - Ridare corrente all'apparecchio - Premere sul telecomando il tasto 3 di accensione/spegnimento. - Sul display appare la scritta UNITA 0 CARICATA

ENGLISH INDEX

1. GUARANTEE 17
2. INTRODUCTION 18
3. WARNINGS 18
4. RESPONSIBILITY 18
5. SAFETY RULES 18
6. DISPOSAL OF EQUIPMENT AND PACKAGING 19
7. HANDLING AND STOCKING 19
8. AUTHORIZED FUEL 19
9. NON AUTHORIZED FUELS 20
10. INSTALLATION 20
11. LOCATION OF THE PRODUCT 20
12. THE SMOKESTACK 21
13. CROSSING ROOFS/CEILING INFLAMMABLES 21
14. EXTERNAL AIR INLET CONNECTION 21
15. TECHNICAL FEATURES 22
16. MAIN PELLET LOAD TANK 22
17. BURNER GROUP 22
18. ELECTRICAL CONNECTION 23
19. EMERGENCY CONTROL PANEL 24
20. AIR COMBUSTION INPUT 24
21. FORCED AIR HEATING 24
22. STEEL SMOKING DEFLECTORS 25
23. SLIDING DOOR 3 GLASSES 25
24. GRILL BURNER REMOVABLE 25
25. PELLET BURNER CLOSING TAPE AND WOOD GRILL 26
26. FIRST STARTING 26
27. POWER ON WITH PELLET USE 26
28. POWER OFF DURING PELLET USE 26
29. POWER ON WITH WOOD USE 26
30. POWER OFF DURING WOOD USE 26
31. MAINTENANCE AND CLEANING 27
32. ELECTRICAL DIAGRAM 28
33. PROBLEMS AND SOLUTIONS 29
34. For information and help: 30

SERIAL NUMBER (See page 2)

1. GUARANTEE

The warranty period for all products lasts 24 (twenty four) months, starting on the date resulting from the proof of purchase, for tax purposes (invoice, receipt ...).

NOTES FOR GUARANTEE:

1. Installation: All devices should be connected by authorized installers and in accordance with regional and national standards, as well as the instructions provided in the instruction booklet.
Please also note that according to safety standards of the appliances the buyer and the operator are obliged to get informed about the correct operation according to the instructions for use
2. In any case the producer is not responsible for installation, nor for any damage to the product or to the property related to it.
The producer does not grant any compensation for direct or indirect damages caused or dependent by the stove
Within the law applicable, the producer's liability will be limited to the purchase value of the asset
3. The ceramic glass and any damage that may occur during transport, storage, installation of chimneys are not covered by warranty.
4. The warranty does not go to offset periods of time when the machine is idle. The guarantee does not give any right to compensation for the not possibility of use of the product.
5. The replacement of parts does not extend the total period of the whole machine warranty.
6. In the event of a service outside the warranty period, all parts, labor and travel costs are borne by the customer.
7. The warranty only covers product defects that determine a malfunction. The product will not be covered under warranty in case the SERIAL NUMBER proves abraded, altered, removed or unreadable.
Warranty means exclusively repair and replacing free of charge of the components recognized suffering from design flaws, manufacturing and construction.
Defective product or other components can be returned for inspection or service only if previously agreed and will be accepted only if bearing the purchase date proof. The warranty does not cover the cost of installation and uninstallation.
Before installing the stove in public places, inquire about the different type of regulation that will be submitted.

THE WARRANTY DOES NOT COVER:

1. Wear parts (of the door gaskets, glass seals, refractory, vermiculite, joints ...) which must be periodically replaced in case of normal operating conditions. Not being covered by the guarantee must remember to carefully check upon delivery that fireplaces floors in refractory and vermiculite are in perfect condition. Also remember that being natural materials are sensitive to moisture: cracks and defects do not affect the functionality of the fireplace.
2. The ceramic glass: the glass of the appliance is not covered under warranty as it can break just because of mechanical impacts.
3. The damage and malfunction to the product caused by:
- Installation not in accordance with installation instructions and national / regional regulations
- Improper use, not comply with the instructions for use
- Lack of maintenance
- External causes such as natural disasters (earthquakes, floods, floods, etc ..), power surges, shock, lightning, fire
- Local conditions, such as projects of problems or problems related to a defective chimney
- Overheating
- Use of inadequate fuels

The assistance is to be provided by authorized personnel.
Requests to assistance for this unit in your country must be sent to: See last page.
For any controversy, the competent court to Brescia (Italy)

2. INTRODUCTION

We thank you for choosing one of our products, we hope that the trust you put in our company will be rewarded by satisfaction of having in your house one of the best and more performers heating system in Europe.

We invite you to read and follow the instructions contained in this manual before installing, operating and any maintenance on the product, in order to prevent damage to property or to persons or parts of the stove itself.

	This symbol indicates the presence of an important message; failure to pay attention to it can result in serious damage to the insert and even injury.
	This symbol indicates an important note that requires special attention, **highlighted in bold text.**

3. WARNINGS

This instruction manual is an integral part of the product: please make sure that it is always with the stove, including in the case of transfer to another owner or user, or transfer to another place. In the case of its damage or loss, please request another copy from the technical assistance.. All documents relating to certifications or declarations of the product, in particular, the Declaration of Performance D.o.P. are available through the trade mark website.

 **The manufacturer reserves the right to make technical or aesthetic changes to the products at any time without notice. The drawings, measurements, diagrams and any other configurations are given only by way of example and submit to be verified by the local and national regulations for installation.**

This product is intended for the use for which it has been expressly designed. The manufacturer is exempt from any liability, contractual and extracontractual, for injury/damage caused to persons/animals and objects, due to installation, adjustment and maintenance errors and improper use.

 **Installation must be performed by authorized personnel, who must give the purchaser a declaration of conformity of the appliance, and who will assume all responsibility for the final installation and consequent good functioning of the product installed. It is also necessary to take into consideration all the laws and national, regional, provincial and local regulations present in the country in which the appliance has been installed. In the event of failure to respect these precautions, the manufacturer declines all responsibility.**

After removing the packaging, ensure that the content is intact and complete. Otherwise, contact the dealer where the appliance was purchased.

All electric components that make up the product must be replaced with original spare parts exclusively by an authorised after-sales centre, thus guaranteeing correct functioning.

It is recommended after installing the unit to allow it to operate at medium power level 3 with the well-ventilated room and under the visual inspection of competent personnel. During this time all paints and assembling material will dry out. The light smoke that could develop will rapidly fade away. This allows for drying paints and mounting materials. Fumes can be formed that disappear in a short time: ventilate the room well before staying.

4. RESPONSIBILITY

 **The manufacturer declines all direct civil or criminal responsibility for breakages, malfunctions and / or accidents resulting from:**

- partial or total non-observance of the instructions contained in the manual;
- installation not in compliance with the regulations in force in the country;
- installation by personnel who are not qualified or authorized;
- use not in compliance with safety guidelines;
- poor or no maintenance;
- modifications and repairs not authorized by the manufacturer;
- use of non-original spare parts;
- exceptional events.

5. SAFETY RULES

 **All points in this paragraph must be read and respected with special care.**

• Read the operating and maintenance manual before installing, turning on and maintaining the product.

• Installation, electrical connection, operation check and maintenance must be carried out by qualified and / or authorized personnel in accordance with local, national and European regulations.

• Before connecting the appliance to the appliance, the drain hose connection (for pellet equipment) with the chimney must be completed.

• This appliance is not intended for use by persons (including children) with reduced mental or motor skills, or with lack of experience and knowledge, unless there is supervision or instruction on the use of the appliance of a person responsible for their safety.

• Children should be supervised to ensure they do not play with the appliance.

• Do not close in any case the combustion air inlet openings and smoke outlet.

• Avoid plugging or dimensionally reducing the ventilation openings of the installation room or the enclosure / product placement space. Ventilation openings are indispensable for proper combustion.

• The appliance must only be supplied with dry wood logs (max. 20% water content) or certified wood pellets that have the characteristics described in the chapter dedicated to this manual: no other fuel should be used.

• This appliance should not be used as a waste incinerator or in any other way than that for which it was conceived.

• Do not use liquids or flammable substances to turn on the appliance or to flame up the flame.

• Do not turn off the appliance by using water, observe the standard shutdown procedure until it is completed.

• Do not turn off the appliance by disconnecting the mains power supply, observe the standard shutdown procedure until it is completed.

• It is forbidden to deposit or manipulate easily inflammable or explosive substances near the stove during operation.

• When the appliance is in operation, there is a strong overheating of the surfaces, the glass, the handle and the piping: during operation, these parts can only be touched with adequate protection to prevent sunburn.

• Do not place the remote control too close to the appliance when it is in operation because heat may damage it.

• Do not put laundry on the appliance: dangers of fire.

• Any clothespins and the like, curtains, non-heat-resistant and / or inflammable objects must be kept at a suitable distance from the appliance.

• The protective grille inside the pellet tank should never be removed.

• Never open the appliance door during operation.

• Do not operate the appliance with the door open or broken or cracked glass.
• It is forbidden to operate the appliance without the ash drawer (if fitted).
• Avoid the formation of smoke and unburnt during ignition and / or during normal operation, excessive buildup of unburned pellets in the brazier must be removed manually before proceeding with a new ignition.
• Warn children and guests of the above dangers.
• In the event of anomalies, the product can only be restored after the problem has been restored.
• Do not turn on the appliance without first performing the daily inspection and cleaning as described in the MAINTENANCE chapter of this manual.
• Carefully follow the maintenance program.
• Do not clean the stove until the structure and ashes cool down completely.
• Cleaning and maintenance to be carried out by the user must not be carried out by children without supervision.
• Do not touch the generator if you are barefoot and wet or wet body parts.
• It is forbidden to modify safety or regulation devices without the manufacturer's approval or directions.
• The appliance is connected to the mains by means of a plug, this must be easily accessible with an installed stove.
• Verify that the electrical system and sockets are of Norma and have the ability to withstand the maximum absorption of the appliance on the label and on the manual.
• It is recommended to position the power cord so that it does not come into contact with hot parts of the appliance.
• Do not make any unauthorized changes to the appliance.
• Use only original spare parts recommended by the manufacturer.
• Do not leave packing items in the reach of children or unauthorized persons.
• After a long period of non-use, check for any obstructions before switching on the appliance.
• The appliance is designed to operate under any weather conditions, in the event of adverse weather conditions (strong wind, frost), safety systems may be triggered by the generator switched off. If this is the case, contact your service representative and, in any case, do not disable security systems.
• If there is a fire in the chimney, have adequate systems to suffocate the flames or request the intervention of firefighters.

6. DISPOSAL OF EQUIPMENT AND PACKAGING



The waste bin symbol indicates that the product, at the end of the life cycle, must be handed over to the appropriate collection centers set up by municipalities or urban hygiene companies. Properly differentiated collection helps to avoid possible adverse effects on the environment and health and favors the recycling of materials that are made up of the equipment.

Disposal of Waste Electrical and Electronic Equipment (WEEE), pursuant to Legislative Decree 14 March 2014, no. 49 implementing the 2012/19 / EU Directive and WEEE on the disposal of waste electrical and electronic equipment.

The packaging is intended to protect the goods from any damage that may occur during transport operations. The materials used for packaging are recyclable, so they are selected according to environmentally friendly and easy disposal methods for reintegration into production cycles. Refer to applicable local disposal regulations for all wood, board and plastic packaging materials. Do not dispose of any packaging or product in the environment.

Correct disposal of the batteries in this product (Applicable in countries with separate collection systems)



This marking on battery, manual or packaging indicates that the batteries in this product should not be disposed of with other household waste at the end of their working life. Where marked, the chemical symbols Hg, Cd or Pb indicate that the battery contains mercury, cadmium or lead above the reference levels in EC Directive 2006/66. If batteries are not properly disposed of, these substances can cause harm to human health or the environment.
To protect natural resources and to promote material reuse, please separate batteries from other types of waste and recycle them through your local, free battery return system.

7. HANDLING AND STOCKING

The cardboard/wood package has been designed to protect the stove but cannot be stocked in outdoor or in very damp places. It must be exposed to the elements, otherwise some components or the stove itself could get damaged and the guarantee will decline. Since stoves have some sensitive parts like glasses and electronic components, should be handled following few basic rules:
Lift and lay down the stove gently. In case you use a two wheel trolley or when transporting upstairs, always take the stove at the side opposite to the glass (which is identified by a sticker). The glass is always on the sticker side.

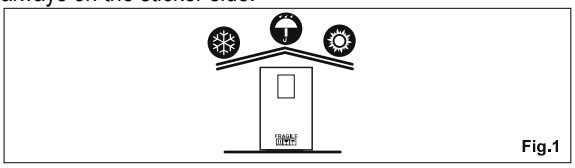
Fig.1

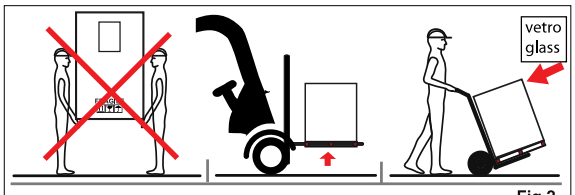

Fig.2

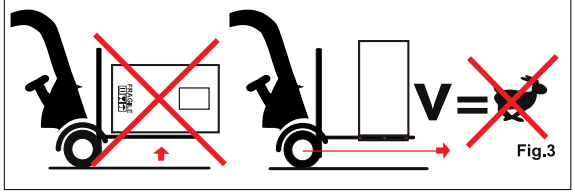
Fig.3

8. AUTHORIZED FUEL

Allowed fuels are firewood and pellets. Only dry wood logs (max. 20% water content) and pellets conforming to the characteristics described below must be used.

PELLET

Pellet is produced with wood rests from clean wood machining like sawmills, furniture manufacturing or new wood from forest culture. All these 100% vegetable materials are dried and pressed into the pellet form without adding any kind of glue or chemical. We do approve to be used in our stoves all pellets that satisfy the European regulation EN 14961-2. All the approved pellets must carry the following logo:



new logo since 2011



WARNING: Use only Ø 6 mm pellets.

Typical specifications for the approved fuel:

Caloric capacity (in MJ/kg) (2*)	≥ 17,6 MJ/kg
Caloric capacity (in KWh/kg) (2*)	≥ 4,9 KWh/kg
Caloric capacity (in Kcal/kg) (3*)	≥ 4.223 Kcal/kg
Density	1,12 kg/dm3
Water content	max 10,0 %
Ash content	max 0,5 %
Length	max 30 mm
Diameter	5 - 6 mm
Thin material (rests)	max 2,3% (1*)
Composition	natural wood

FIREWOOD

The pieces of wood should have a length of about 30 cm and a circumference of 20 cm max.

Wood used as fuel must have a moisture content of less than 20% and is obtained with a drying time of at least one year (soft wood) or 2 years (hardwood) by placing this wood in a dry and ventilated place (For example under a roof). Dampwood makes ignition more difficult because more energy is needed to evaporate the present water. Fresh wood contains about 60% water, so it is not suitable for burning. Paper and cardboard should only be used for ignition.

9. NON AUTHORIZED FUELS

WARNING: The use of poor pellets that do not meet the guidelines provided above, damages the functions of your product and determines the END OF WARRANTY and the annexed responsibility of the manufacturer.

It is forbidden to burn: charcoal remains, cuttings, bark, damp wood or treated with paints, plastic materials, waste: in this case the warranty on the appliance will be void.

When using a low quality fuel the stove could possibly work not properly and can lead the guarantee to decline and the responsibility for the product. When burning low quality pellet you will have:

Shorter cleaning intervals, Higher fuel consumption, Lower output, The glass is getting quickly dirty, The fire pot and the exhaust smoke connection will clog up rapidly

10. INSTALLATION

The installation of pellet appliances in Italy must be made in accordance with Italian standard UNI10683 in force at the date of preparation of this manual. All local, regional, and prescriptive regulations must also be respected.

Checks to be made beforehand:

- Is the chimney suitable for receiving combustion products (fumes) compatible with the specifications and characteristics of the appliance?
- Has the distance from combustible materials been respected?
- Does the back wall of the appliance comply with the regulations in force and with the requirements of the manufacturer of the appliance?
- Is the outside air in the dimensions indicated and connected to the appliance?
- Is the floor space sufficient for the weight of the appliance?

11. LOCATION OF THE PRODUCT

The fuel floor (parquet type) must be protected with special flame-retardant plates (stainless steel, marble, tiles, etc.) to protect it from radiant heat and the possible combustion of hot residues from opening the door. Minimum distances from combustible materials should be respected according to the requirements at the beginning of this instruction booklet. The chimney must be at least 50 cm away from heat-sensitive building elements or flammable materials (wood cladding, beams or ceilings, etc.)

The appliance must be installed on a floor of adequate load capacity. If the existing construction does not meet this requirement, appropriate measures (eg load distribution plate) should be taken.

The installation of the appliance must ensure easy access to the cleaning and maintenance of the appliance itself, the exhaust ducts and the chimney.

Minimum distances from flammable materials:

A = 29 cm (Distance from the back)
B = 34 cm (Distance from side walls)
C = 100 cm (Distance from the glass of the appliance)
D = 60 cm (a protective plate of the floor made of flammable material)
E = 11 cm (Distance from inflammable floor)

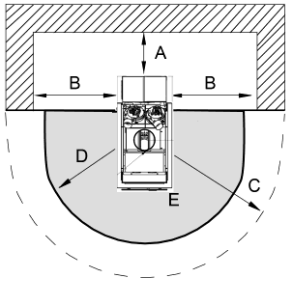

These measures can be reduced using insulating materials. Refer to the technical data sheet of the insulating product that you will use to comply with local and national regulations.

Keep all flammable material like wooden furniture, curtains, carpets and flammable fluids at least 100 cm from the appliance when operating.

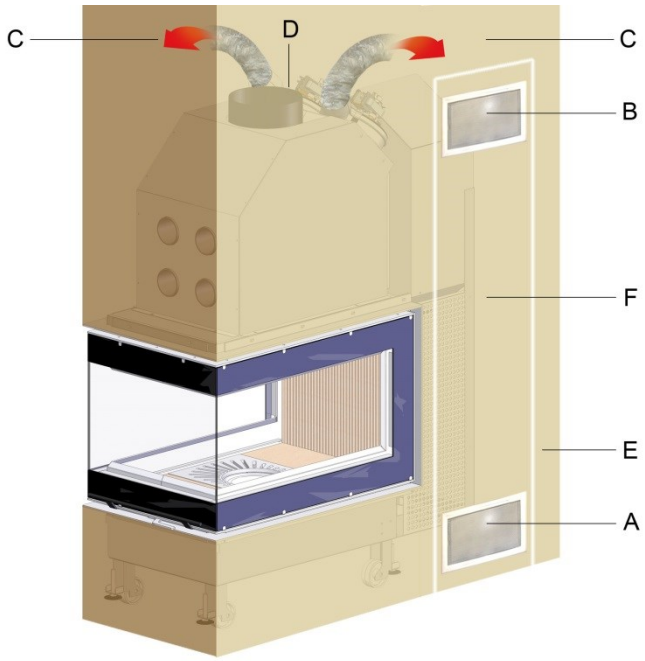

A = 600 cm2 air convective air inlet
B = 600 cm2 discharge decompression hood
C = Ø 80 mm, N ° 2 independent hot air forced outlets, can be ducted up to 5 meters (use phonically and thermally insulated pipes)
D = Ø 200 mm, minimum flue diameter diameter, recommended height 5 linear straight lines (12 pascal)
E = Ø 100 mm, external air intake according to UNI10683 regulations
F = Inspection Port to access all components (minimum 50 x 150 cm)

12. THE SMOKESTACK

WARNING: This appliance is NOT equipped with smoke extractor (instead present exclusively in the pellet working products). The chimney must therefore have a NATURAL DRAFT of 12 Pa.
The wall outlet is forbidden (in addition to the warranty being waived, the fireplace would not work).

The chimney must comply with the requirements of UNI 10683, which is currently in force in Italy. For all other countries, national regulations must be respected.
The device can only be connected to a single flue dedicated to it and it must be done in order to allow the recovery of ash and must be viewable, inspectable and brushable. All chimneys and pipes suitable for the connection must be fitted with a regular marking plate indicating the characteristics as indicated in the Italian standard UNI 10683.

Smoke evacuation system components designation example:
EN 1443 [1] T400 [2] N1 [3] D [4] 2 [5] G50 [6]

[1] Number of corresponding legislation
[2] Temperature class (UNI EN 1443)
[3] Pressure class: N or P or H (UNI EN 1443)
[4] Condensation resistance class (UNI EN 1443)
[5] Corrosion resistance class (UNI EN 1443)
[6] Soot fire resistance class: G or O followed by distance from flammable materials.

Temperature class (es: T400 minimum, T450-T600 suggested)
The smokestack temperature class (as per UNI EN 1443) should not be lower than the maximum exhaust gasses temperature declared by the stove manufacturer.
For all appliances as per UNI EN 14785 (appliances for home heating burning wooden pellet as fuel – requirements and testing procedure) temperature class lower than T400 are not allowed. In any case always check the stove data sheet for technical details but temperature Txxx should be at least 50 °C higher than the maximum smoke temperature.

Pressure class (smoke tightness) N
Since all smokestacks must work in depression, the pressure class will be N = negative
By the end a smokestack showing this tag is perfect to fit a pellet stove: T450N1D2GXX

Soot fire resistance class G
All smokestacks connect to appliances burning solid fuel must be soot fire resistant; the designation letter will therefore be G followed by the distance in millimeters (XX) (as per UNI EN 1443) from flammable materials. The chimney has to be build as UNI 10683 regulation, for all other countries, accordance with local and national regulations in force.

WARNING The chimney must be hermetically connected to the appliance but its weight should not be burdened with it.

13. CROSSING ROOFS/CEILING INFLAMMABLES

Be very careful when getting through walls, ceilings or roofs made of flammable materials. The high smoke temperatures can start a fire. Do always respect the safety distances as per UNI 10683 Italian regulation. For all other countries, respect all local and national regulations in force.

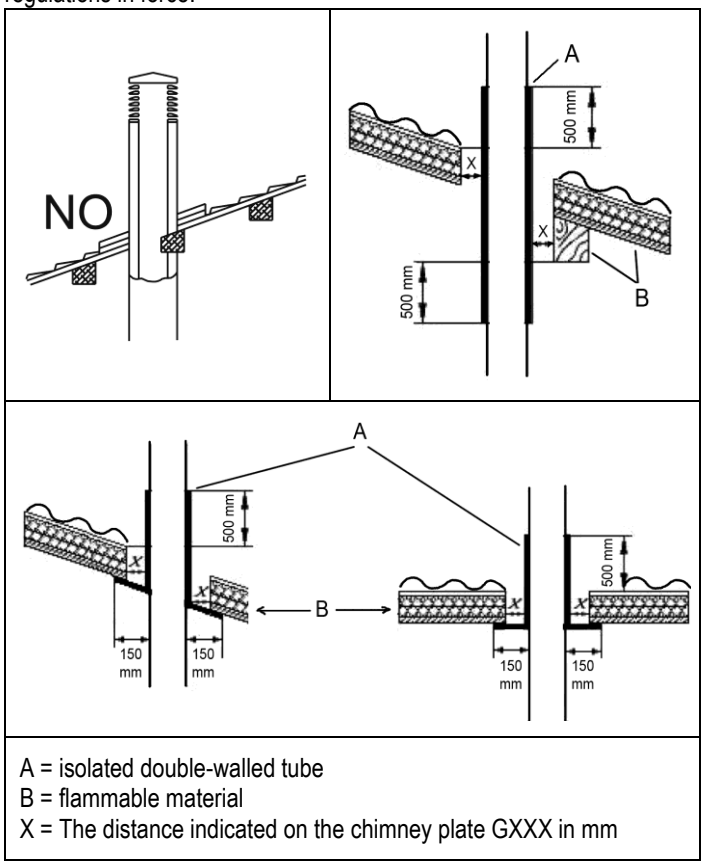

A = isolated double-walled tube
B = flammable material
X = The distance indicated on the chimney plate GXXX in mm

14. EXTERNAL AIR INLET CONNECTION

The outside air intake must have a minimum Ø of 100 mm.
The appliance can be connected directly to the air inlet with a tube. Ø 80 mm only in case of exclusive use of wood (no pellets). In this case the maximum length of the connection can be a tube of 1 meter and maximum a 90 ° curve
However, UNI 10683 or local and national regulations must be respected for the size and presence of external air intake.

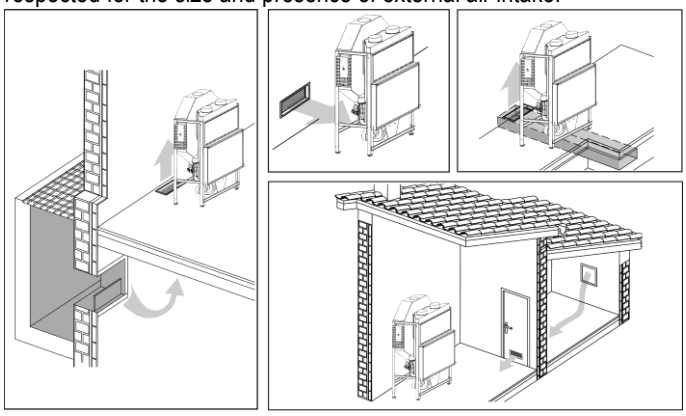

Warning: it is important to check the compatibility with the device working of any mechanical suction blower (VMC, such as kitchen-hoods) present in the environment. The recommended depression should be checked carefully to avoid placing too much negative pressure in the room, and then generate a bad working of the pellet unit. In this case, provide a supply of extra air.

15. TECHNICAL FEATURES

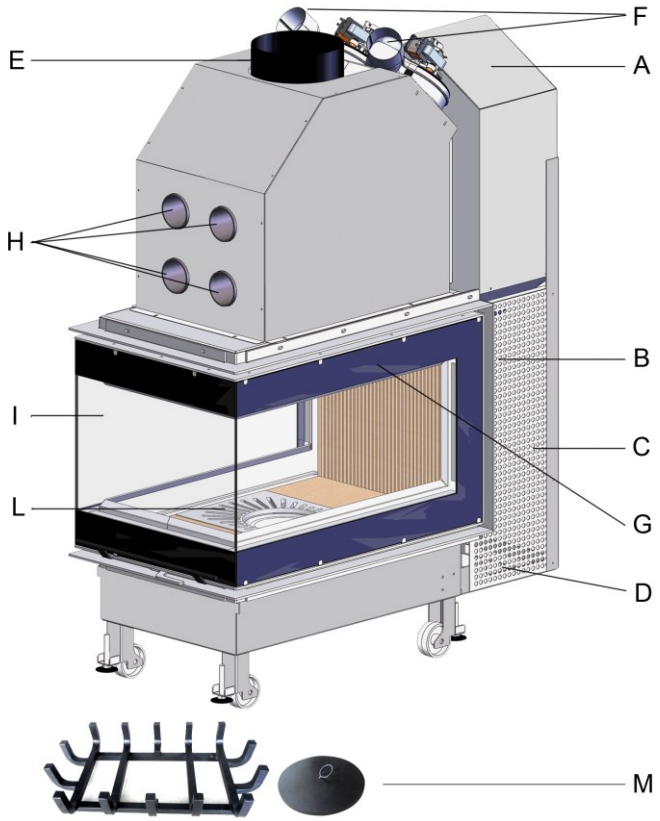

A = Main pellet tank, capacity 30 kg. (See CHAPTER 16)
B = Burner unit and photocells for pellet handling. (See CHAPTER 17)
C = Electric box. (See CHAPTER 18)
D = Inlet Ø 80 mm primary combustion air, **only for wood chimney use**. (See CHAPTER 20)
E = Natural flue gas duct (no smoke extractor) Ø 200 mm, optimum draft 12 pascal. (See Chapter 12)
F = N ° 2 Air heating fans, Ø 80 mm pipe connection, can be ducted up to max. 5 meters. (See CHAPTER 21)
G = No. 3 stainless steel deflectors (See CHAPTER 22)
H = Convection air inlet for heating. (See CHAPTER 21)
I = Sliding three-faced door. (See CHAPTER 23)
L = Removable brazier grill. (See CHAPTER 24)
M = Closure closure pellet bracket and wood grid. (See Chapter 25)

16. MAIN PELLET LOAD TANK

The top main tank has a capacity of about 30 kg pellets.
The opening of the sliding door for pellet loading is on the right side (looking at the fireplace in front). However, the loading slide can be moved from the other side by unscrewing the screws that secure it and inverting it with the fixed cover on the other side.

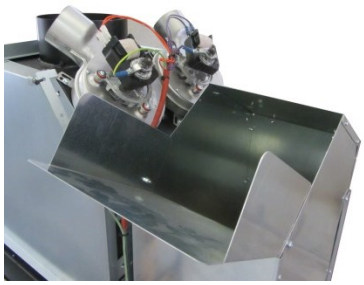

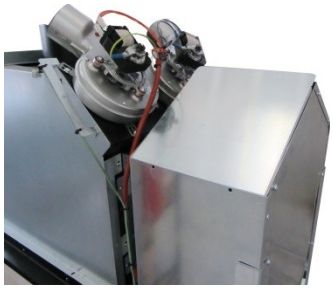

WARNING: The pellet loading door must remain closed when operating the appliance.
The use of the appliance with the open door is prohibited as it alters all combustion values.

If the appliance emits an intermittent beep, it means that photocell 1 detects pellet shortage in the main tank. Proceed therefore to pellet refill or check that there is no extraneous body inside or a bow or block of moist or bad pellets has been formed that prevents the pellet from falling into the bottom tank: in this case, move the pellet Inside the tank with the aid of a stick.

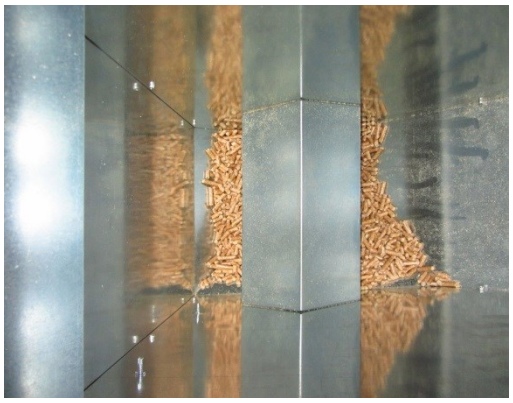

FUEL LOADING

To load the pellet into the tank it is advisable to cut a corner of the bag and empty it slowly into the tank. Make sure there are no foreign objects in the bag.

WARNING: It is forbidden to leave the pellet on the hot parts of the appliance especially on the top cover, FIRE WARNING. During loading, make sure that the plastic bag / paper does not come into contact with the hot areas of the appliance. Do not overfill the tank with the risk of leakage of the pellet.
Pellet is packed in plastic or paper bags. Do carefully stock it to allow humidity from damaging it..

WARNING: Do not allow the accumulation of sawdust on the bottom of the tank, monthly aspirate the deposited sawdust inside the main tank.

17. BURNER GROUP

The burner unit is the heart of this appliance. Below is shown the positioning of the 2 tanks and the 3 new generation photocells that manage the pellet charge operation. On the next page, the schema of all components.

WARNING: Use of low quality fuel, very dusty, or smoke returning for bad drafting of the chimney, may dirt the photocells and consequently lead to abnormal pellet loading or even blockage of the load unit.
In the event of malfunctioning of any electrical, electronic or mechanical component, please contact the Authorized Service Center only. Cleaning the photocells is a warranty excluded.

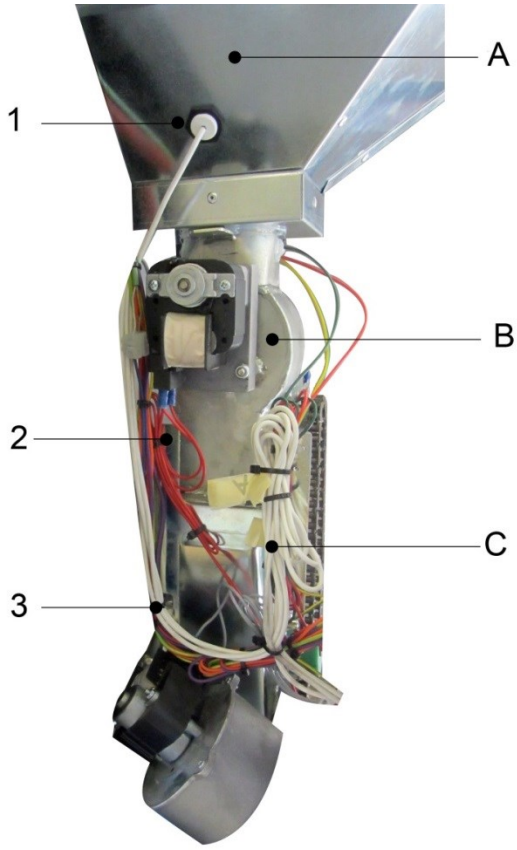

A = MAIN PELLET SUPERIOR TANK
B = DOSER GROUP (STAINLESS VALVE)
C = LOWER SECONDARY PELLET TANK
1 = MINIMUM PHOTOCELL for top main tank
2 = MAXIMUM PHOTOCULAR for the lower secondary tank
3 = MINIMUM PHOTOCELL for the lower secondary tank

1. Rotating pin
2. Ignition Resistance
3. Air dispenser
4. Self-cleaning rotating crown
5. Base brazier
6. Thermocouple
7. Secondary combustion air tubes
8. Fuel Gearmotor
9. Dispenser group gearmotor
10. Dispenser Group
11. Combustion air fan
12. Main electronic card box
13. Intermediate tank
14. Fixing flange

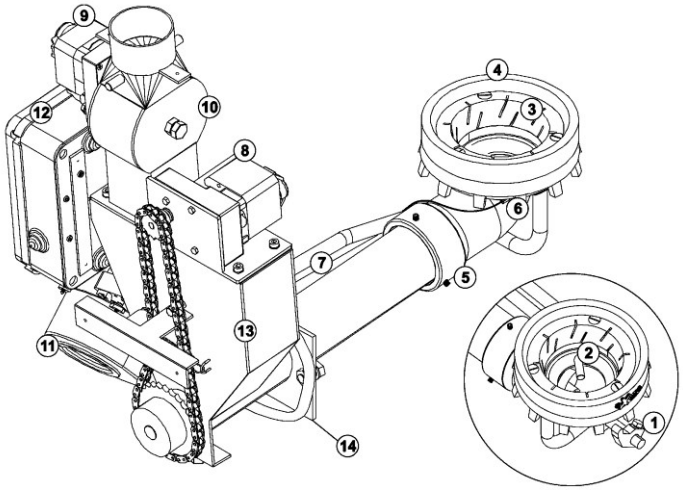

ASSEMBLING BURNER ELEMENTS

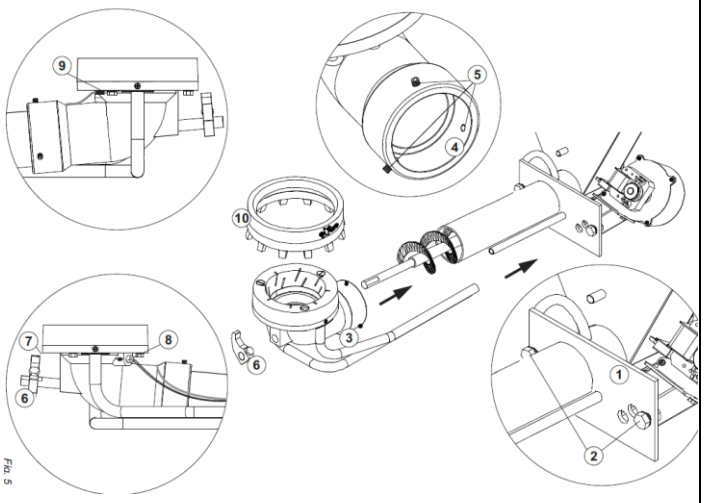

18. ELECTRICAL CONNECTION

Check for the wall plug to be adequate to the stove electrical requirements: 230V/50Hz and 350Watt. Make sure the electrical cord doesn't get in touch with any hot part of the stove, doesn't run over the smoke connection, a proper earth is available and a proper circuit breaker is fitted. In case of irregular power supply (normally in remote or mountain areas), do not worry bat your stove is protected with two 5X20 4A STD between the main switch and the cord plug on the rear panel. Check the fuses before installing the stove.
Ensure that the plug for the electrical connection is accessible after the installation of the device and in its definitive position is not heated by radiation or by contact with hot parts.
Voltage variations greater than 10% of the nominal value, may affect the proper functioning of the product causing anomalies to its electrical system.

CAUTION: The electrical system must be fitted with a suitable earth circuit conforms to the 72/23 EEC standards, 93/98 EEC.



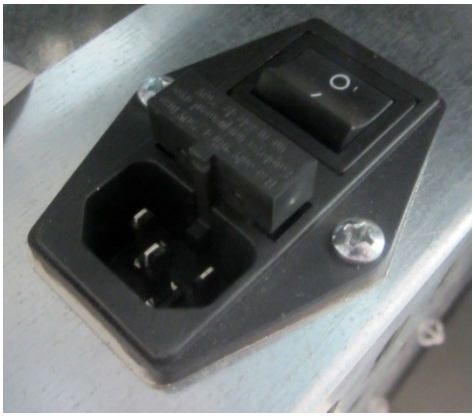

JACK POWER CABLE	SLOT 2 REMOVABLE FUSE	ON / OFF SWITCH

19. EMERGENCY CONTROL PANEL

It comes complete with its plasterboard recessed box. The control panel acts as a receiver for the remote control and must be operated manually only for emergency operation in the event of breakdown or loss of the remote control.

WARNING: should be positioned so that it is visible and accessible. It may also not be visible on the external plasterboard as it communicates via radio with the remote control.

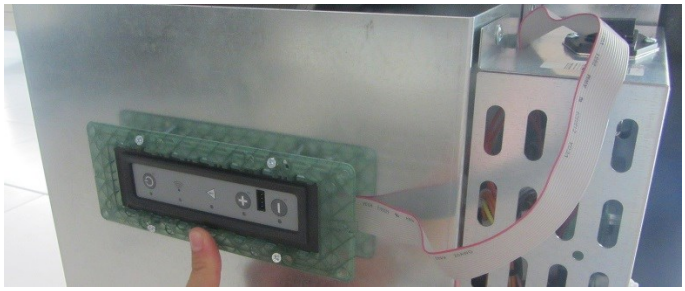

20. AIR COMBUSTION INPUT

The air intake for combustion differs according to the type of fuel used.

USE WITH PELLET

The combustion air in this case is forced through a fan that aspirates the air from the outside socket and the environment and pushes it into a tube to the pellet brazier.
Always provide an air intake grill at the bottom of the coating around the fireplace at least 600 cm2.
The primary adjustment of air for combustion takes place in an automatic way.



USING WOOD

The combustion air entry in this case occurs in natural circulation through the Ø 80 mm collar, which can also be directly connected to the outside.
Always provide an air intake grille at the bottom of the mantle around the fireplace at least 600 cm2 for convection air. Air passes under the combustion chamber and exits from the removable brazier grill.
The primary combustion air control is always carried out in an automatic way.

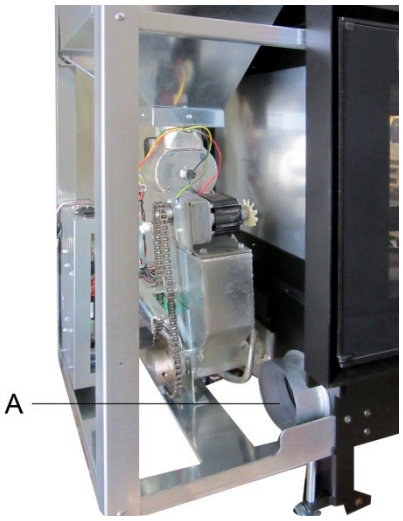

21. FORCED AIR HEATING

The appliance is equipped with 2 centrifugal fans for air heating.
The VENT-1 (connected with electrical wiring orange) turns on and off automatically depending on the smoke temperature and the set power of the appliance. Its function is automatic and can not be excluded or manually managed by the user.
The VENT-2 (connected with electrical wiring purple) can be handled by the customer through the MENU '01 – ADJUST BLOWERS. It is possible to adjust the speed from 0 (off) to speed 5 (maximum) or A (automatic, following the power of the unit). It will operate only if the smoke temperature has exceeded a certain factory set temperature.

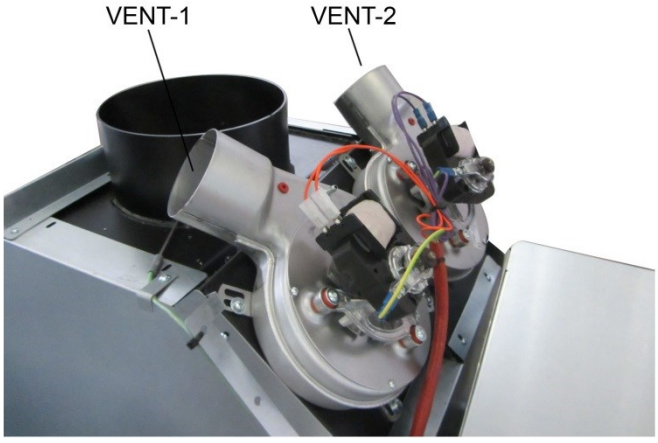

For optimum installation, we recommend using thermally and phonically isolated tubes to ensure the best acoustic and thermal comfort.



The fan has the following characteristics: Ø 80 mm, 230V, 50W, 160m3 / h tube collar.
The tube can be brought to a grid on the hood or can be channeled into another room, even splitting it with a Y.
Total length of pipework: max 5 meters linear.
The heating air enters the front tube bundle (see figure on the side), passes through the inner tubes above the combustion chamber and exits forcefully from the upper 2 fans.

WARNING: it is therefore very important to provide an air supply grille at the bottom of the mantle around the fireplace at least 600 cm2 for convection air to ensure proper air supply for both combustion and heating (See CHAPTER 11).

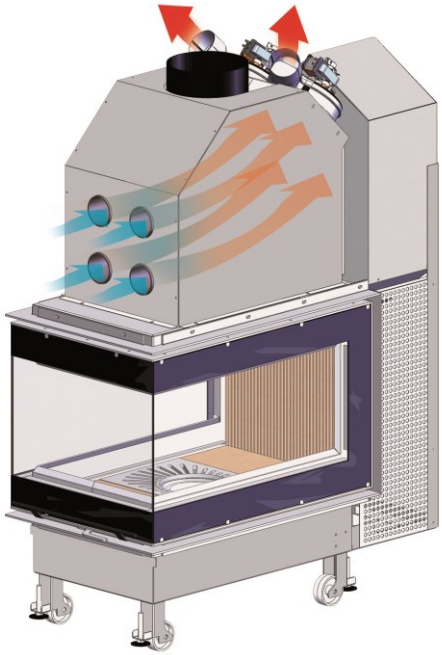

22. STEEL SMOKING DEFLECTORS

The unit is supplied with 3 stainless steel flue deflectors (A) mounted on the first tube bundle in the upper part of the combustion chamber. They are pushed to the back of the chimney and cleaned at least once a year (open the sliding door of the appliance, enter with the hand at the top of the combustion chamber, lift the baffles, tilt them, pull them down inside Of the tube bundle and wipe them off the ash. To reposition the deflectors, perform the reverse process.)

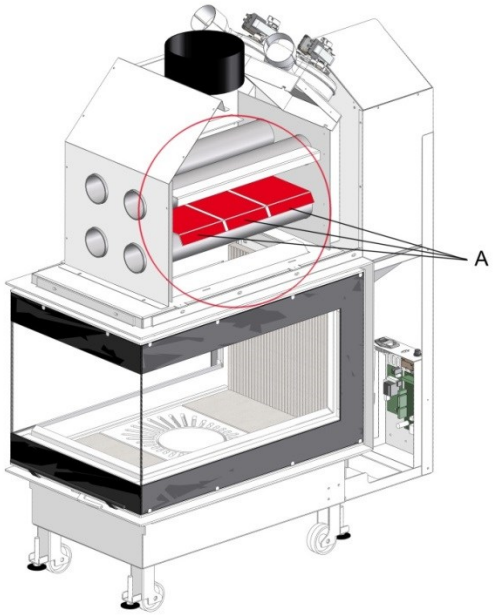

23. SLIDING DOOR 3 GLASSES

The appliance has a door made of 3 silk-screened ceramic glassware. The opening is made by sliding through guides around the door lock. To open the door for charging the wood or for cleaning you must:

- Unlock the door by holding the magnets: rotate the lever under the handle clockwise.



1)

- With the help of the front handle, pull the door toward you.



To close the door, perform the same steps in reverse order.

24. GRILL BURNER REMOVABLE

The appliance is supplied with a removable grille for falling of ash in the lower drawer.

WARNING: After each use of the appliance, or before the next use, this grill must be removed and the lower ash tray cleaned thoroughly. Ash inside the drawer hampers the passage of combustion air during use of the appliance.

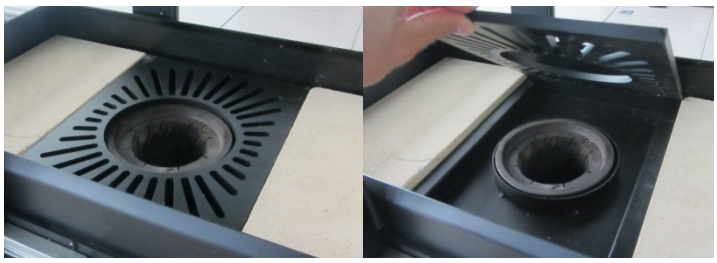

25. PELLET BURNER CLOSING TAPE AND WOOD GRILL

WARNING: The pellet burner closing tape must be used only when using the wood. The wood grid must be used when using wood, optional when using pellets.

The closing tape serves to prevent the embers and ashes produced by burning go to fall inside the pellet brazier causing fouling or possible damage to the pellet components. When using the wood, it is mandatory to use the supplied cap.



The grid helps the positioning and ignition of the wood; It must be used during wood combustion, optional instead during pellet combustion.

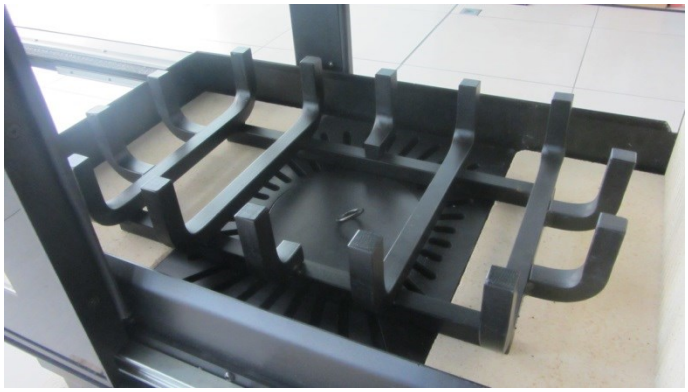

26. FIRST STARTING

Fill the pellet tank before starting any ignition operation, remember that the loading screw is always empty and the pellet ignition cycle takes about 20 minutes.

At the initial start of the appliance, can be released into the room of unpleasant odors due to the presence of fats and oils on the components. Ventilate the room and do not stay until the smells are over.

The paint used is water-based, totally free of volatile toxic materials, to give you a product that respects nature and always high quality.

WARNING: IT IS FORBIDDEN THE USE OF CONTEMPORARY TWO FUEL: WOOD + PELLETS.

27. POWER ON WITH PELLET USE

WARNING: Before using the pellet unit, the general cleaning of the burner and all combustion chamber, grate and ash drawer (Chapter 31) must be carried out. It is mandatory to close the door and the pellet loading door (Chapter 16).

WARNING: It is absolutely forbidden to use flammable liquids for ignition (such as alcohol, petrol, oil, and the like).

- Check that the power outlet is plugged in and current.
- Verify that the electrical fuse is intact.
- Verify that the pellet tank is sufficiently charged for the desired ignition period.
- Verify that the ash drawer is in the appliance.
- Verify that the grille surrounding the brazier is in place.
- Make sure the door is closed
- Check that the combustion chamber has been cleaned

To use the remote control and all its functions, follow the instruction manual of the remote control (code 40112) supplied with the unit.

28. POWER OFF DURING PELLET USE

Switching off the working pellet will take a long time, about 50 minutes. During this time, the screw is emptied of all internal pellets and the appliance shuts off only when the smoke temperature has dropped below the safety values.

WARNING: It is absolutely forbidden to interrupt the automatic shutdown cycle of the pellet working device. DANGER OF FIRE APPLIANCE.

29. POWER ON WITH WOOD USE

WARNING: Before using the device to firewood, general cleaning must have been carried out of the combustion chamber, the grid and the ash drawer (Chapter 31). Before starting the ignition, it is imperative to place the pellet crucible cap and the wood grille (Chapter 25).

To light the fire suggested using small wood pieces together with paper or other means of ignition on the market.
The door must be closed.

WARNING It is absolutely forbidden to use flammable liquids for ignition (such as alcohol, petrol, oil and the like).
For safety reasons, the appliance door can only be opened during fuel loading and must remain closed during operation and periods of non-use. It is forbidden to overload the unit: Observe the maximum amount of fuel that can be loaded in the technical data sheet. Too much fuel and too much air for combustion can cause overheating and damage the appliance. Damage to overheating is NOT covered by warranty.

30. POWER OFF DURING WOOD USE

Turning off the working wood is a natural process that is obtained by not feeding the wood inside the combustion chamber and the duration depending on the load being carried out.

WARNING: It is absolutely forbidden to use water to turn off the appliance. ELECTRIC SHOCK DANGER AND ELECTRICAL DAMAGE TO THE APPLIANCE.

31. MAINTENANCE AND CLEANING

WARNING: First to make any kind of maintenance or cleaning intervention the appliance must be switched off, cold and be disconnected from power supply.
To maintain your appliance's efficiency, you must perform the following periodic maintenance and cleaning.

DAILY CLEANING

WARNING: This cleaning operation is mandatory and must be performed every day before the next ignition. Depending on the type of installation, the characteristics of the chimney and the quality of the pellet used, after 8 hours of operation, additional cleaning of the appliance may be necessary to restore the ideal operating conditions.
Use a vacuum cleaner to remove all pellet and ash particles accumulated in the brazier and in the entire combustion chamber.



Remove the ash grate around the brazier.



Aspirate the bottom ash drawer.



Reposition the ash grid in its seat



Glass: For cleaning the glass, use a cloth that does not leave hair together with our detergent or a specific detergent for stoves and fireplaces: make sure that the air holes are not blocked.

WARNING: Do not spray the cleaning product directly on the glass but only on the cloth used.
The cleaning chemicals used must not rest on the silk screen of the glass. <u>WE DO NOT ACCEPT ANY RESPONSIBILITY FOR DAMAGING THE SILK SCREEN.</u>



During working of the device, as in all processes of combustion, they are deposited on glass the residues of ash and soot. Our products are designed to keep the glass as clean as possible, but much depends on the type of pellet used, the type of chimney and from the vents. <u>SO ANY STAINS, SHADOWS OR OBSCURATION OF THE GLASS DURING WORKING, ARE EVENTS QUITE NORMAL AND ARE NOT CONSIDERED DEFECT.</u>

WARNING: The cleaning of the glass should only be carried out on a cold appliance to avoid explosion.

MONTHLY CLEANING OF THE TANK

The pellet tank must be emptied and cleaned every 20 recharges. Saw residues may form any plugs in the screw and lock the load system.

WARNING: Failure to do so may result in the termination of the warranty and the liability of the manufacturer.

ANNUAL CLEANING

Combustion chamber | Smoke deflectors | Lower smoke chamber | Photocells | Seals | Flue connection duct | Fans | Air intake | Rear zone and suction dust on electronic components | Smokestack

WARNING: the annual cleaning is obligatory for the maintenance and for correct working of device and must be effected by an expert maintenance and authorized by the company. It must be cleaned laps fumes and smoke extractor area as well as examined the status of all mechanical and electronic components. Our partners throughout Europe will provide you with an optimal maintenance service.

Smokestack cleaning:

- it is compulsory a professional chimney sweeper brushing the smokestack once a year, or al least every 1000 kg of pellet but not later than 2 years.
- A cleaning & inspection certificate has to be issued and it will be valid for stove maintenance service as well as for your home assurance.
- Always check the stove being perfectly working and all gaskets not being worn. All smokestack connections mast tight and the whole mechanic not being damaged

Seals:
The seals guarantee the hermetically tightness of the stove and the consequent smooth operation of the stove. Checks should be periodically checked: if it is worn or damaged, it is mandatory to replace them. These operations must be performed by an authorized technician. Seals are considered wear elements and are not covered by the warranty.

WARNING: Verify every 2 years if the electronic card buffer battery has to be replaced.

32. ELECTRICAL DIAGRAM

Card I023 + Relay + Card L060-1

Caution: Photocells have a voltage of 5 V.

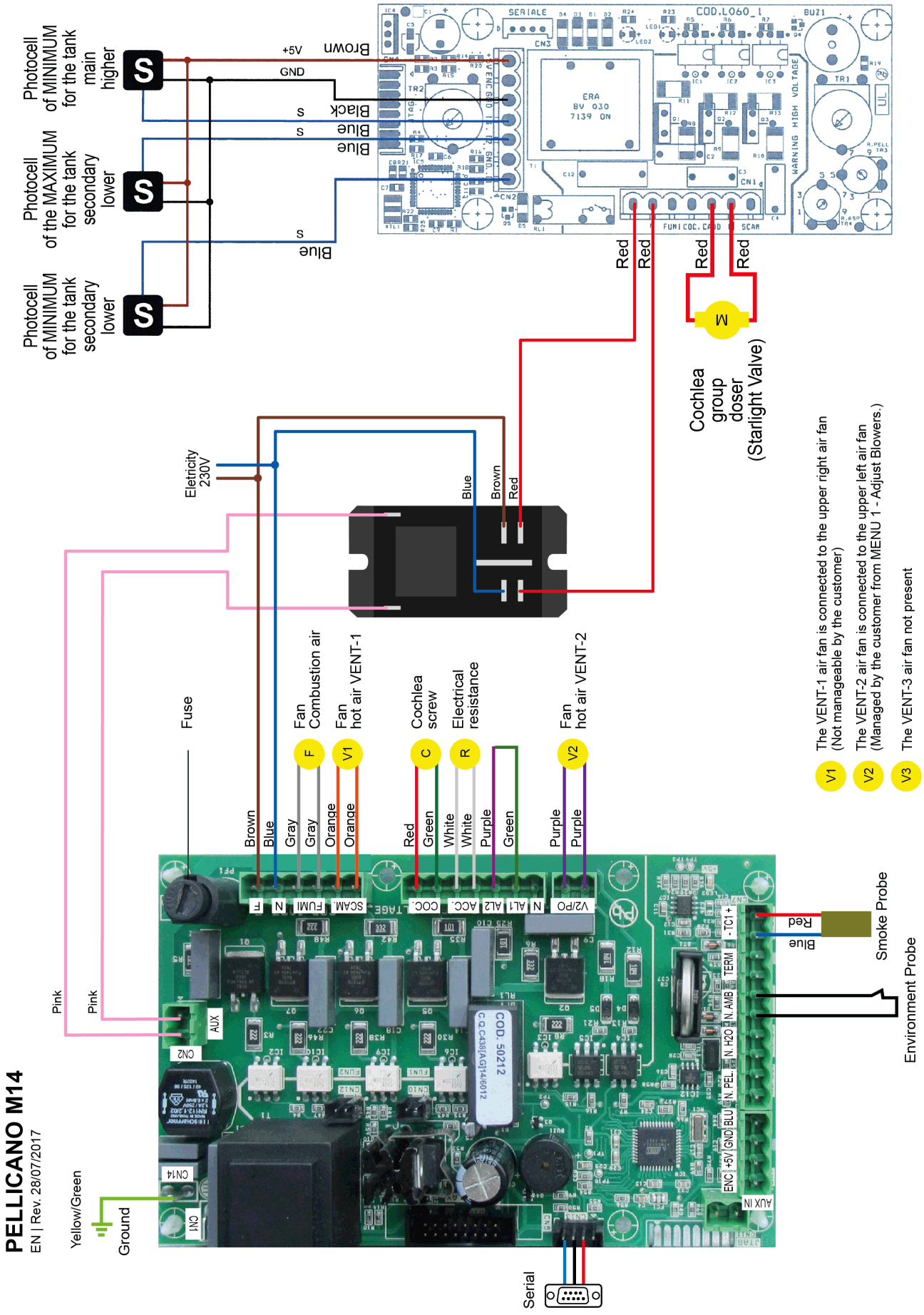

33. PROBLEMS AND SOLUTIONS

PROBLEMS	POSSIBLE CAUSE	SOLUTION
The fire burns with long and yellow flame, pellets are ejected not completely burnt	Poor fuel quality	Check that the fuel is dry and that has not absorbed moisture during transportation or storage, if necessary, replace
	Incrusted air dispenser or rotating crown incorrectly positioned	Clean the air distributor and reposition the rotating crown correctly
Excessive combustion fumes and difficulty in ignition	Poor fuel quality	Check that the fuel is dry and that has not absorbed moisture during transportation or storage, if necessary, replace
	Chimney of unsuitable section, dirty or not insulated	Clean the chimney or replace it with an appropriate section, or arrange for a suitable insulation
Smoke return to fuel tank	Bad draft of the chimney	This problem occurs for dirty or unburned or unsuitable sectional chimneys
	Variations abrupt atmospheric pressure	Occasionally at certain times of the year, this disadvantage occurs due to low atmospheric pressures, if the problem occurs at a certain frequency it is advisable to install a smoke extractor
There is fuel in the main tank, but the fuel supply gearmotor not start	An arc is formed inside the lower tank due to damp and poor fuel	Call the service technician to disassemble and empty the locked tank, immediately change fuel quality. PAYMENT INTERVENTION
There is fuel in the upper main tank, but the appliance emits an intermittent alarm	An arc is formed inside the main main tank due to damp and poor quality fuel	Move the fuel inside the main tank. If there is an additional power supply (outside the appliance), make sure this works
There is no fuel in the tank but no alarm is signaled	Photocells dirty due to very dusty fuel (sawdust)	Call the service technician to dismantle the photocells and clean them, if necessary treat them with an anti-static preparation. PAYMENT INTERVENTION
There is no fuel in the brazier, but the gearmotor runs smoothly	Photocells dirty due to very dusty fuel or due to smoke return due to bad draft of the chimney	Call the service technician to dismantle the photocells and clean them, or replace them if damaged, to restore the chimney function. PAYMENT INTERVENTION
The dosing unit gearmotor remains blocked	Poor quality fuel or non-conforming dimensions and quality	Call the service technician to unlock by cleansing, take care to replace if damaged and absolutely change the type of fuel. PAYMENT INTERVENTION
On the remote control shows the message CERCA CAMPO and the remote control does not communicate with the control unit	The radio control lost synchronization	Do the following: - Disconnect the appliance - Press buttons 1 and 2 simultaneously on the remote control - The message SCEGLI UNITA 0 appears on the display - Restoring the electrical power supply - Press the 3 ON / OFF button on the remote control - UNITA O CARICATA appears in the display

34. Per informazioni e assistenza:
34. For information and help:
Pour plus d'informations et de l'aide:
Für Informationen und Hilfe:
Para obtener información y asistencia
Voor meer informatie en hulp:

Produttore / Producer

L'ARTISTICO S.R.L.
VIA NAZIONALE 2
25080 RAFFA DI PUEGNAGO D/G (BS) – ITALY
TEL. +39 0365.651017 – FAX +39 0365.654044
Mail: posta@lartistico.com
www.lartistico.com